Անվանաթերթ

NN	Աշխատանքների անվանումը	Ծանոթ.
1	Ընդհանուր տվյալներ	
2	Սանհանգույց: Հիմքերի կաղապարամածային հատակագիծ	
3	Սանհանգույց: Հիմքերի ամրանավորման հատակագիծ	
4	Սանհանգույց: Հիմքերի ձողերի դիրքեր	
5	Սանհանգույց: Հիմքերի ձողերի դիրքեր	
6	Սանհանգույց: Շրջանակներ	
7	Սանհանգույց: Միաձույլ գոտիների ամրանավորման հատակագիծ	
8	Սանհանգույց: Միաձույլ գոտիների մասնագիր	
9	Սանհանգույց: Ծածկերի կաղապարամածային հատակագիծ	
10	Սանհանգույց: Ծածկերի ամրանավորման հատակագիծ	
11	Սանհանգույց: Արտաքին պատերի իրականացման հանգույց	
12	Սանհանգույց: Արտաքին պատերի իրականացման կտրվածքներ	
13	Սանհանգույց: Միջնորմների իրականացման օրինակ	
14	Սանհանգույց: Հավաք մասնագիր	
15	Պոմպակայան: Հատակագիծ, սալերի ամրանավորման հատակագծեր	
16	Պոմպակայան: Միաձույլ պատերի ամրանավորում	
17	Պոմպակայան: Կտրվածք 1-1	
18	Պոմպակայան: Միաձույլ պատ «Ա» առանցքով	
19	Պոմպակայան: Միաձույլ պատ «Բ» առանցքով	
20	Պոմպակայան: Միաձույլ պատ «1» և «2» առանցքներով	
21	Պոմպակայան: Մասնագիր	
22	Ավազաններ: Հատակի ամրանավորման հատակագիծ	
23	Ավազաններ: Պատերի ամրանավորման հատակագիծ	
24	Ավազաններ: Կտրվածքներ 1-1, 2-2	
25	Ավազաններ: Կտրվածքներ 3-3, 4-4	
26	Ավազաններ: Խծուկներ, ծավալներ	
27	Ջրուցարան N2	
28	Ջրուցարան N3	
29	Ջրուցարան N4: Հատակագծեր, կտրվածքներ	
30	Ջրուցարան N4: Հանգույցներ, մասնագիր	
31	Ջրուցարան N5	
32	Ջրուցարան N6	
33	Մնտաղական նստարան	

ԾԱՆՈԹՈՒԹՅՈՒՆ

ՀԻՄՆԱՏԱԿԻ ՀԱՇՎԱՐԿԱՅԻՆ ԴԻՄԱ - ԴՐՈՒԹՅՈՒՆԸ ՊԱՅՄԱՆԱԿԱՆ ԸՆԴՈՒՆՎԱԾ Է 2 ԿԳ / ՍՄ^2, ՈՐԸ ԵՆԹԱԿԱ Է ՃՇՏՄԱՆ ՓՈՍՈՐԱԿԸ ՔԱՆԴԵԼՈՒՑ ՀԵՏՈ, ԵՐԿՐԱԲԱՆԻ ՄԱՍՆԱԿՑՈՒԹՅԱՄԲ: ԱՆՐԱԺԵՇՏ - ՈՒԹՅԱՆ ԴԵՊՔՈՒՄ ԿԱՏԱՐԵԼ ՓՈՓՈԽՈՒԹՅՈՒՆ ՀԻՄՔԵՐԻ ԿՈՆՍՏՐՈՒԿՑԻԱՆԵՐՈՒՄ :

Ե/Բ ՄԻԱՁՈՒՅԼ ՀԻՄՔԵՐԸ ԻՐԱԿԱՆԱՑՎՈՒՄ Է "B 20" ԴԱՍԻ ԲԵՏՈՆՈՎ ԵՎ A 500C ԴԱՍԻ ԱՄՐԱՆՈՎ :

ՏՆՕՐԵՆ	Հ.ՔԵԼԵՋՅԱՆ		ԳԱՅԻ ՊՈՂՈՏԱՅԻ ԵՎ «ՋՐԱՇԽԱՐՀ»-Ի ՀԱՐԵՎԱՆՈՒԹՅԱՄԲ ՏԵՂԱԿԱՅՎԱԾ ԱՅԳՈՒ ՎԵՐԱԿԱՆԳՆՄԱՆ ԵՎ ԲԱՐԵԿԱՐԳՄԱՆ ՆԱԽԱԳԻԾ	ԿԵ	
Ն.Գ.ՃԱՐՏԱՐԱՊԵՏ	Գ. ԲԱԲԱՋԱՆՅԱՆ				
ԿՈՆՍՏՐՈՒԿՏՈՐ	Հ.ՀԱՐՈՒԹՅՈՒՆՅԱՆ			ՓՈՒԼ / ԹԵՐԹ / ԹԵՐԹԵՐ	
				ԱՆ / ԿԵ-1 / 33	
			ԿՈՆՍՏՐՈՒԿՏՈՐԱԿԱՆ ՄԱՍ	«ԵՃՇՊՀ»	
			Ընդհանուր տվյալներ		

ՀԻՄՔԵՐԻ ԿԱՂԱՊԱՐԱՄԱԾԱՅԻՆ ՀԱՏԱԿԱԳԻԾ

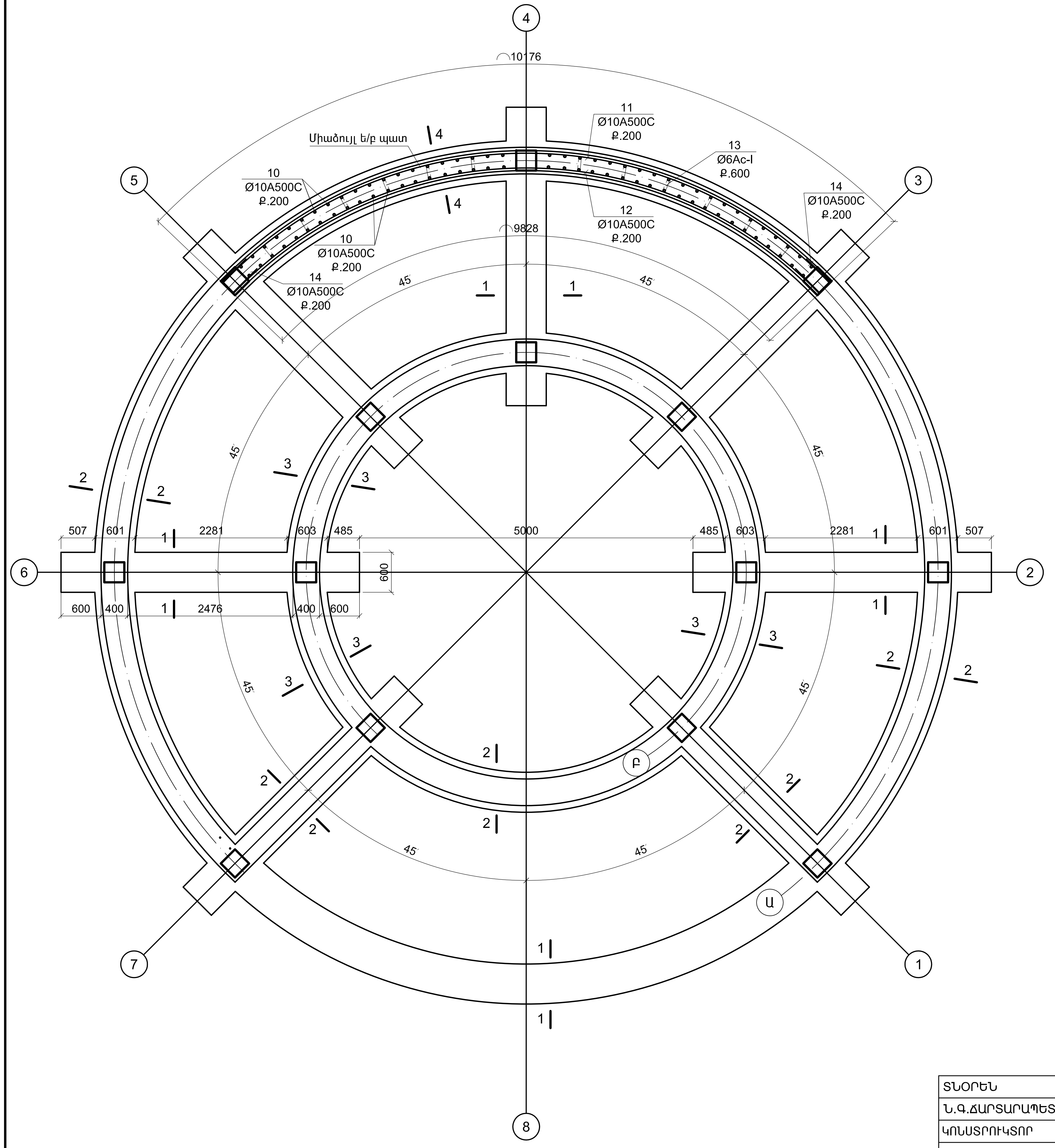

ՄԻԱՁՈՒՅԼ Ե/Բ ՏԱՐՐԵՐԻ ՄԱՍՆԱԳԻՐ

ԴԻՐՔ	ՆՇԱՆԱԿՈՒՄ	ԱՆՎԱՆՈՒՄ	ՔԱ-ՆԱԿ ՀԱՏ	ԿՇԻՌԸ ԿԳ
1	2	3	4	5
	ՄԻԱՁՈՒՅԼ Ե/Բ ՀԻՄՔԵՐ			
1		Ø 16 A 500C; L= 4500	42	289.2
2		Ø 16 A 500C; L= 40000	2	126.3
3		Ø 16 A 500C; L= 39000	2	123.1
4		Ø 16 A 500C; L= 37500	2	118.4
5		Ø 16 A 500C; L= 22000	2	69.4
6		Ø 16 A 500C; L= 20700	2	65.3
7		Ø 16 A 500C; L= 19500	2	61.5
8	600 500 500 600	Ø 8Ac-I; L= 2200	600	521.4
9		Ø 16 A 500C; L= 300	126	60.0
10		Ø 10 A 500C; L= 3100	80	153.0
11		Ø 10 A 500C; L= 10200	11	69.2
12		Ø 10 A 500C; L= 9800	11	66.5
13	100 200 100	Ø 6Ac-I; L= 400	180	16.0
14	200 500 500	Ø 10 A 500C; L= 1200	22	16.3
		ՀԻՄՔԵՐԻ ՋՐԱՄԵԿՈՒՍԱՑՈՒՄ 2 ՏԱԿ ԲԻՏՈՒՄԱՅԻՆ ՄԱԾԻԿՈՎ		80 Մ²
		ԲԵՏՈՆ B 20 ԴԱՍԻ		38.0 Մ³
		ԲԵՏՈՆ B 12.5 ԴԱՍԻ		7.0 Մ³
		Բուտոբետոն		19.0 Մ³

ՏՆՕՐԵՆ	Հ.ՔԵԼԵՋՅԱՆ	
Ն.Գ.ՃԱՐՏԱՐԱՊԵՏ	Գ. ԲԱԲԱՋԱՆՅԱՆ	
ԿՈՆՍՏՐՈՒԿՏՈՐ	Հ.ՀԱՐՈՒԹՅՈՒՆՅԱՆ	

ԳԱՅԻ ՊՈՂՈՏԱՅԻ ԵՎ «ՋՐԱՇԽԱՐՀ»-Ի ՀԱՐԵՎԱՆՈՒԹՅԱՄԲ ՏԵՂԱԿԱՅՎԱԾ ԱՅԳՈՒ ՎԵՐԱԿԱՆԳՆՄԱՆ ԵՎ ԲԱՐԵԿԱՐԳՄԱՆ ՆԱԽԱԳԻԾ

ԿԵ

ՓՈՒԼ	ԹԵՐԹ	ԹԵՐԹԵՐ
ԱՆ	ԿԵ-2	33

ԿՈՆՍՏՐՈՒԿՏՈՐԱԿԱՆ ՄԱՍ

Սանհանգույց

Հիմքերի կաղապարամածային հատակագիծ

«ԵՃՇՊՀ»

ՀԻՄՔԵՐԻ ԱՄՐԱՆԱՎՈՐՄԱՆ ՀԱՏԱԿԱԳԻԾ

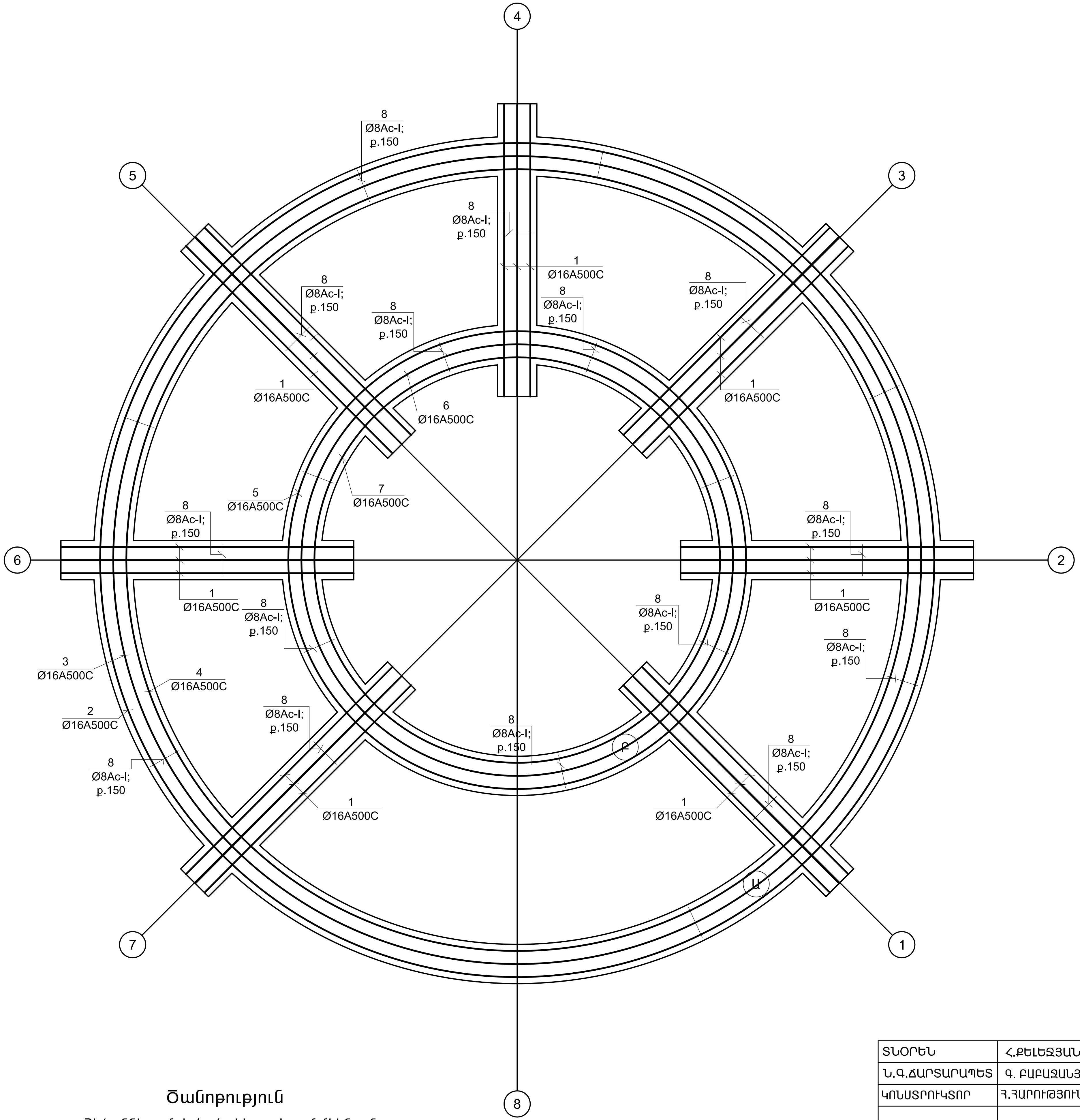

ՀԻՄՔԻ ԿՏՐՎԱԾՔ 1-1
Մ 1:20

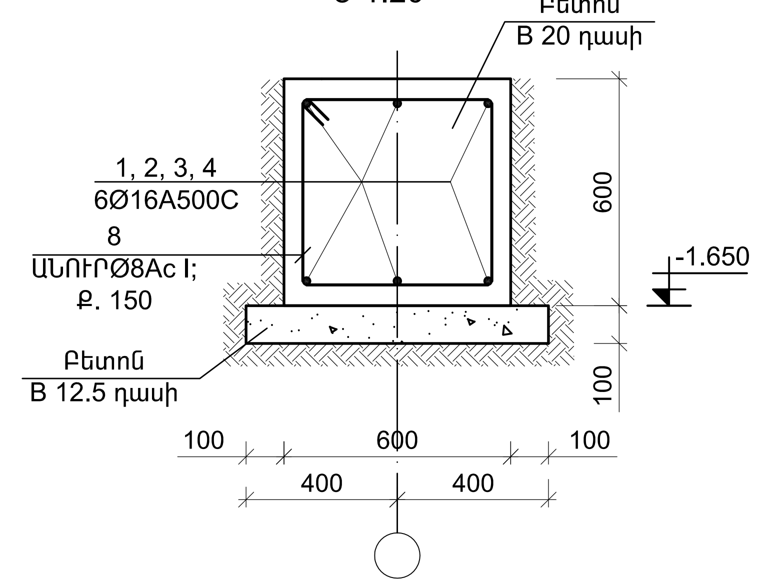

ՀԻՄՔԻ ԿՏՐՎԱԾՔ 2-2
Մ 1:20

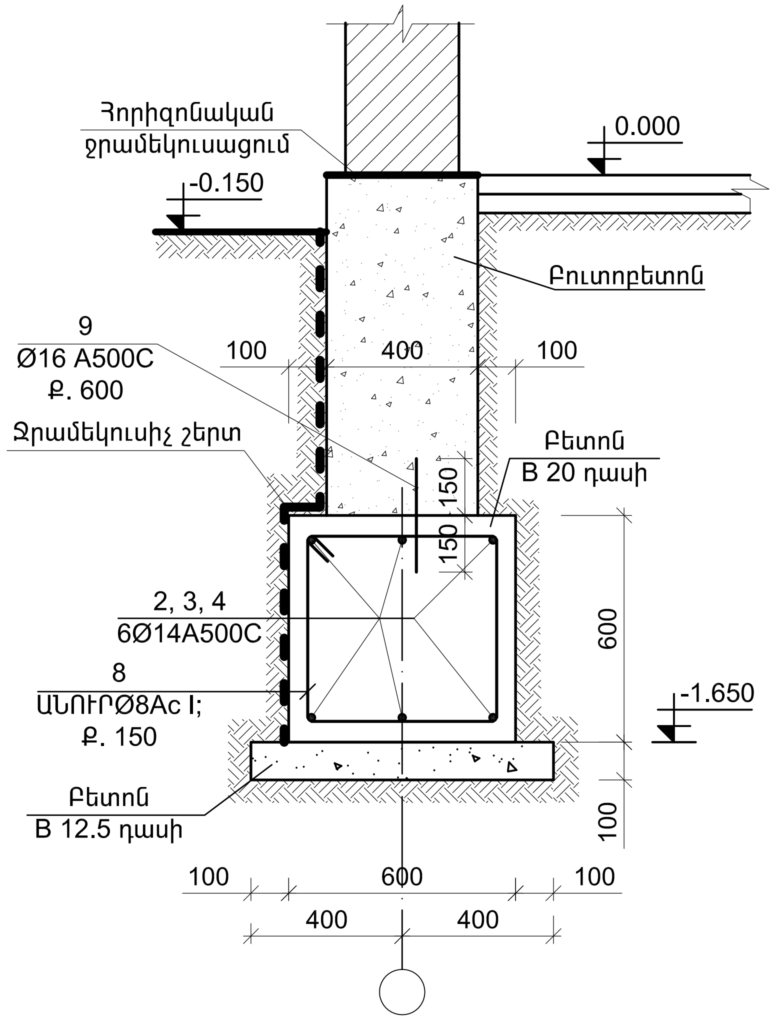

Ծանոթություն

Հեծաններում և ծածակի սալերում միևնույն մակարդակում իրականացնել կցվանքների 50%-ից ոչ ավելին:

ՏՆՕՐԵՆ	Հ.ՔԵԼԵՋՅԱՆ		ԳԱՅԻ ՊՈՂՈՏԱՅԻ ԵՎ «ՋՐԱՇԽԱՐՀ»-Ի ՀԱՐԵՎԱՆՈՒԹՅԱՄԲ ՏԵՂԱԿԱՅՎԱԾ ԱՅԳՈՒ ՎԵՐԱԿԱՆԳՆՄԱՆ ԵՎ ԲԱՐԵԿԱՐԳՄԱՆ ՆԱԽԱԳԻԾ	ԿԵ		
Ն.Գ.ՃԱՐՏԱՐԱՊԵՏ	Գ. ԲԱԲԱՋԱՆՅԱՆ					
ԿՈՆՍՏՐՈՒԿՏՈՐ	Հ.ՀԱՐՈՒԹՅՈՒՆՅԱՆ			ՓՈՒԼ	ԹԵՐԹ	ԹԵՐԹԵՐ
				ԱՆ	ԿԵ-3	33
			ԿՈՆՍՏՐՈՒԿՏՈՐԱԿԱՆ ՄԱՍ	«ԵՃՇՊՀ»		
			Սանհանգույց Հիմքերի ամրանավորման հատակագիծ			

ԴԻՐՔ 2

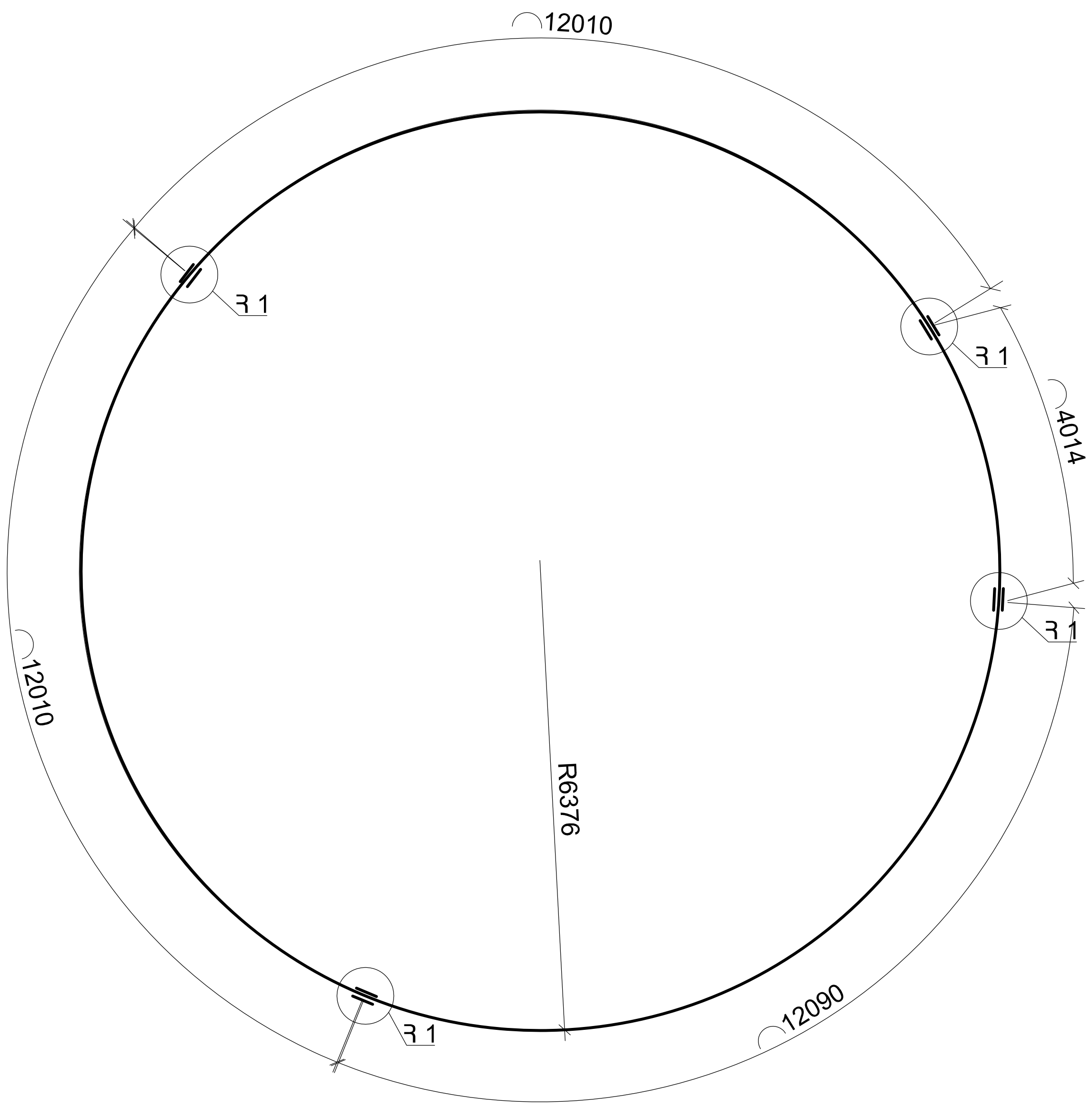

ՀԻՄՔԻ ԿՏՐՎԱԾՔ 3-3
Մ 1:20

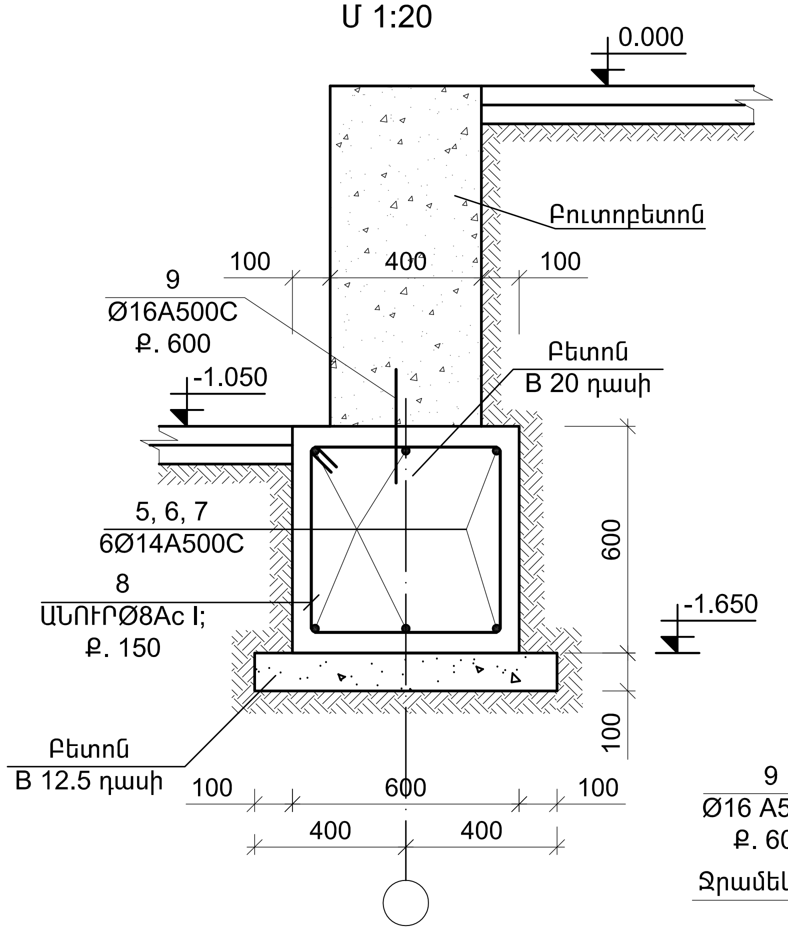

ՀԻՄՔԻ ԿՏՐՎԱԾՔ 4-4
Մ 1:20

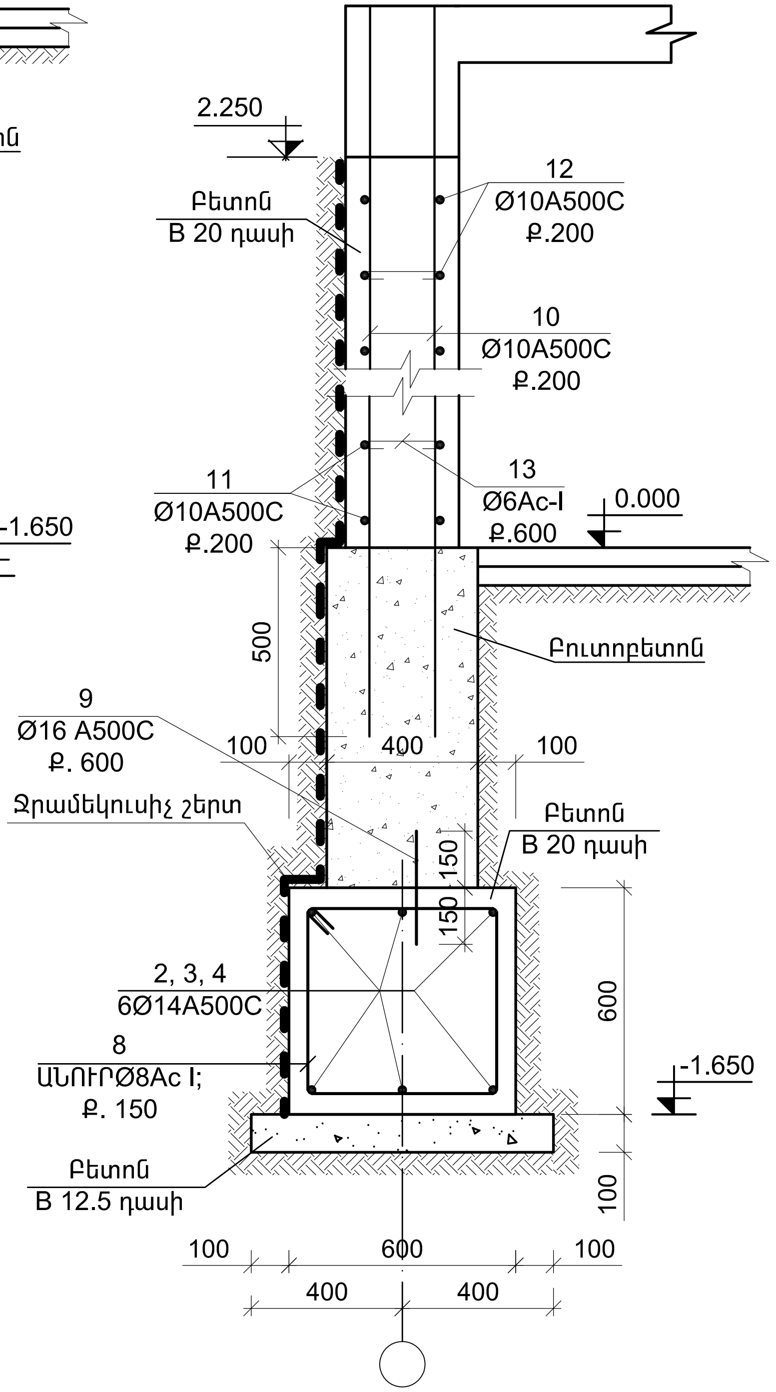

ՀԱՆԳՈՒՅՑ Ռ - 1

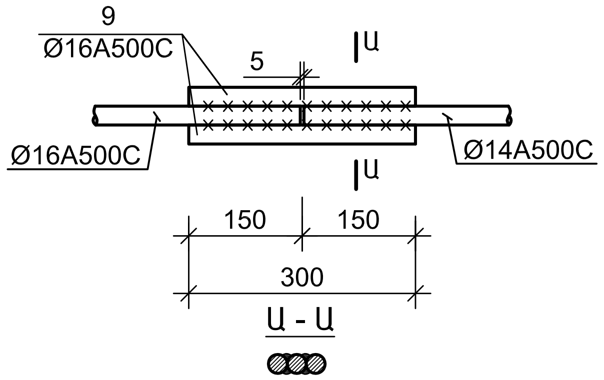

Ծանոթություն

Յեծաններում և ծածկի սալերում միևնույն մակարդակում իրականացնել կցվանքների 50%-ից ոչ ավելին:

ՏՆՕՐԵՆ	Հ.ՔԵԼԵՋՅԱՆ		ԳԱՅԻ ՊՈՂՈՏԱՅԻ ԵՎ «ՋՐԱՇԽԱՐՀ»-Ի ՀԱՐԵՎԱՆՈՒԹՅԱՄԲ ՏԵՂԱԿԱՅՎԱԾ ԱՅԳՈՒ ՎԵՐԱԿԱՆԳՆՄԱՆ ԵՎ ԲԱՐԵԿԱՐԳՄԱՆ ՆԱԽԱԳԻԾ	ԿԵ	
Ն.Գ.ՃԱՐՏԱՐԱՊԵՏ	Գ. ԲԱԲԱՋԱՆՅԱՆ			ՓՈՒԼ / ԹԵՐԹ / ԹԵՐԹԵՐ	
ԿՈՆՍՏՐՈՒԿՏՈՐ	Ռ.ՅԱՐՈՒԹՅՈՒՆՅԱՆ			ԱՆ / ԿԵ-4 / 33	
			ԿՈՆՍՏՐՈՒԿՏՈՐԱԿԱՆ ՄԱՍ	«ԵՃՇՊՀ»	
			Սանհանգույց Յիմքերի ծողերի դիրքեր		

ԴԻՐՔ 3

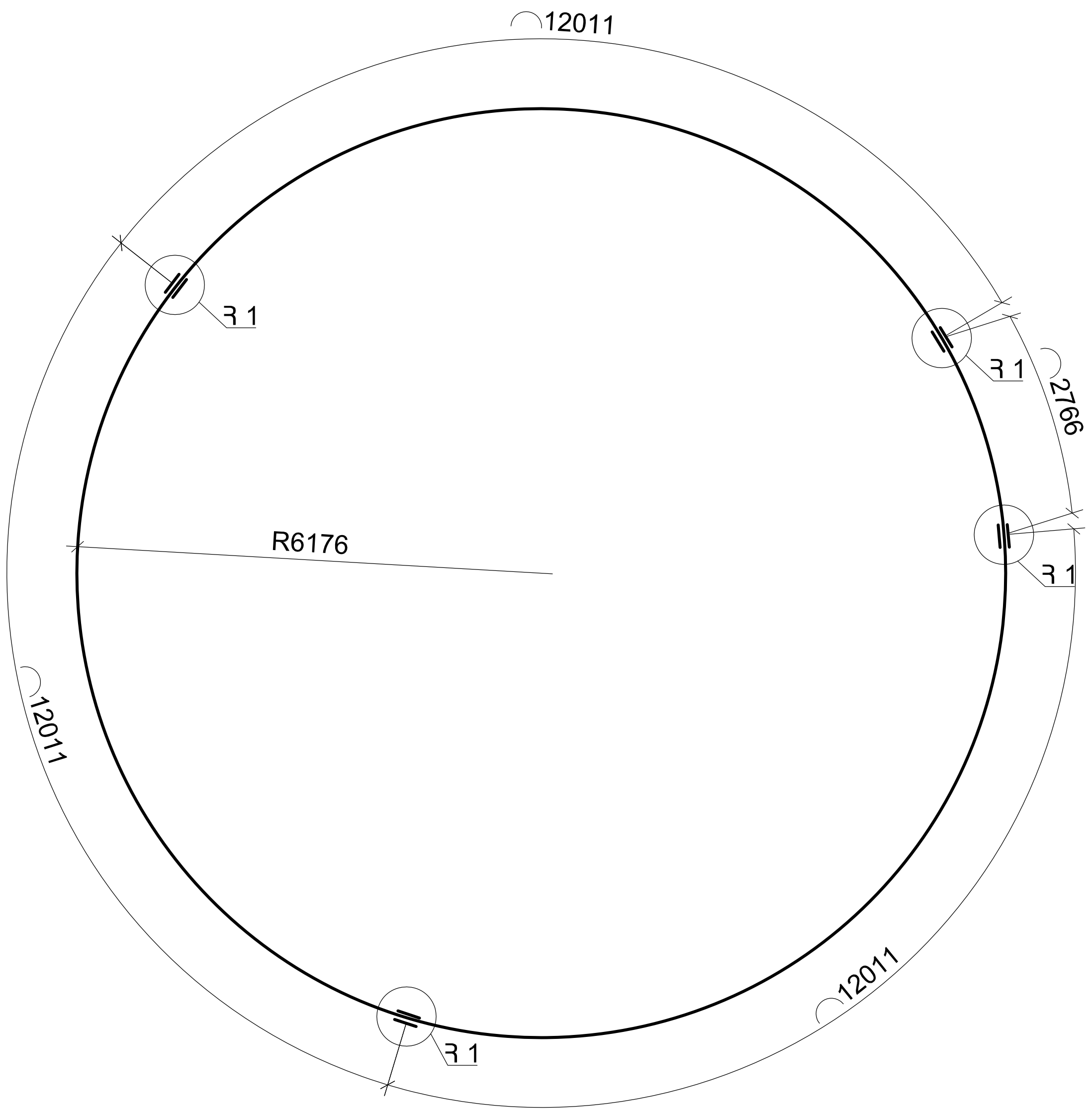

ԴԻՐՔ 4

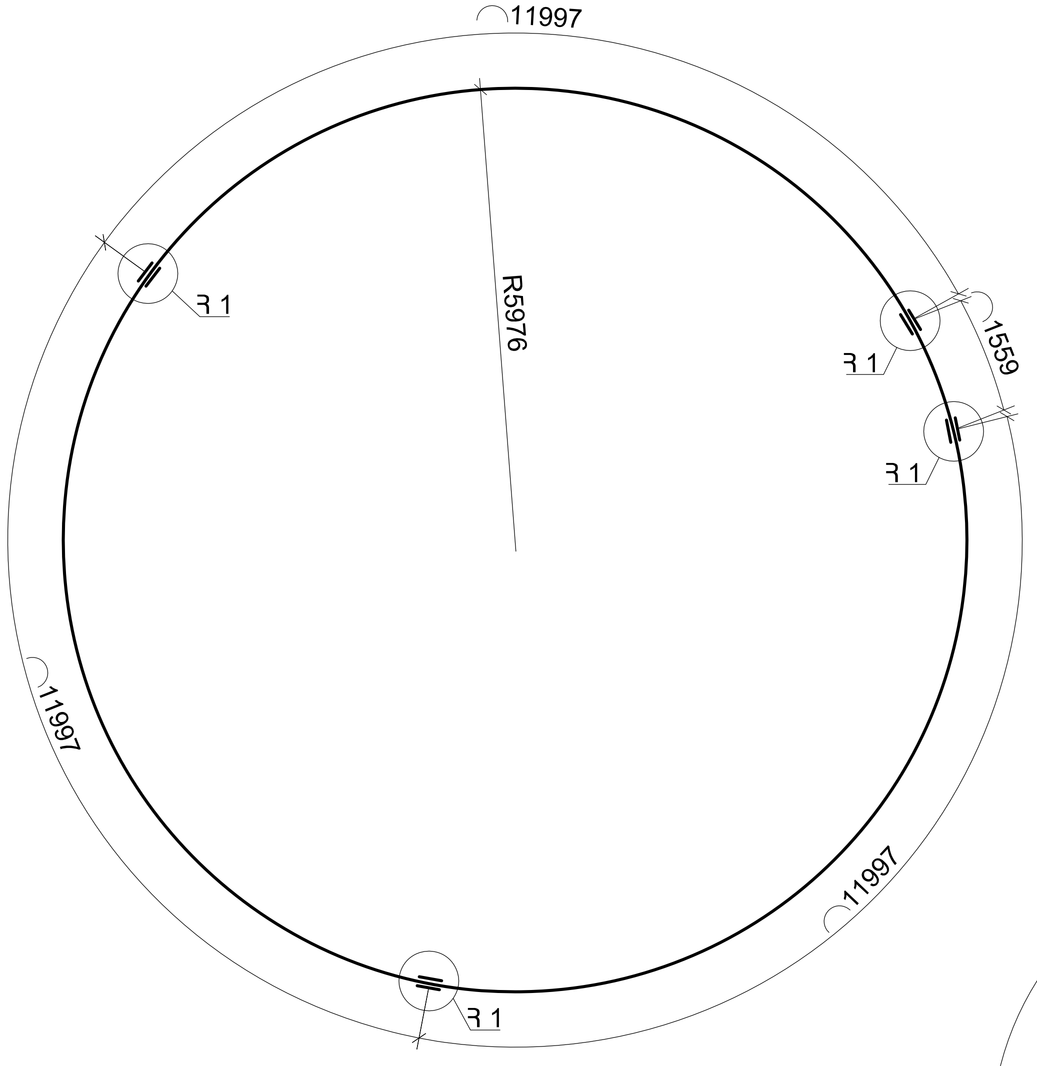

ԴԻՐՔ 7

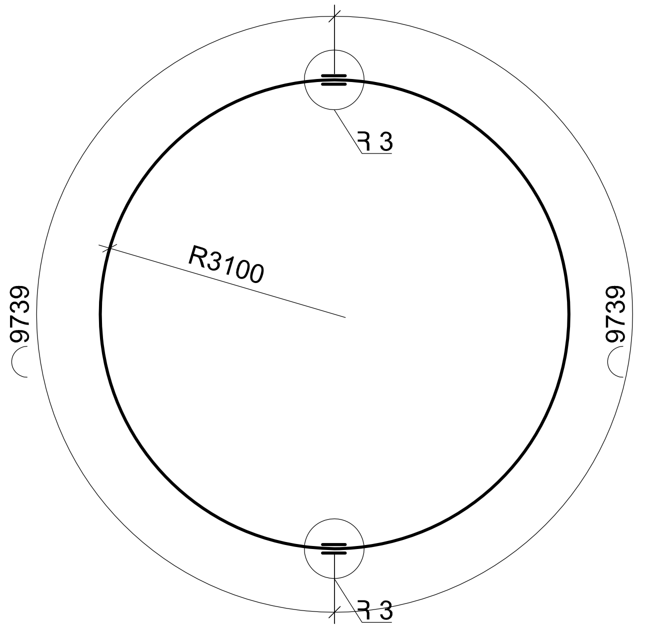

ԴԻՐՔ 5

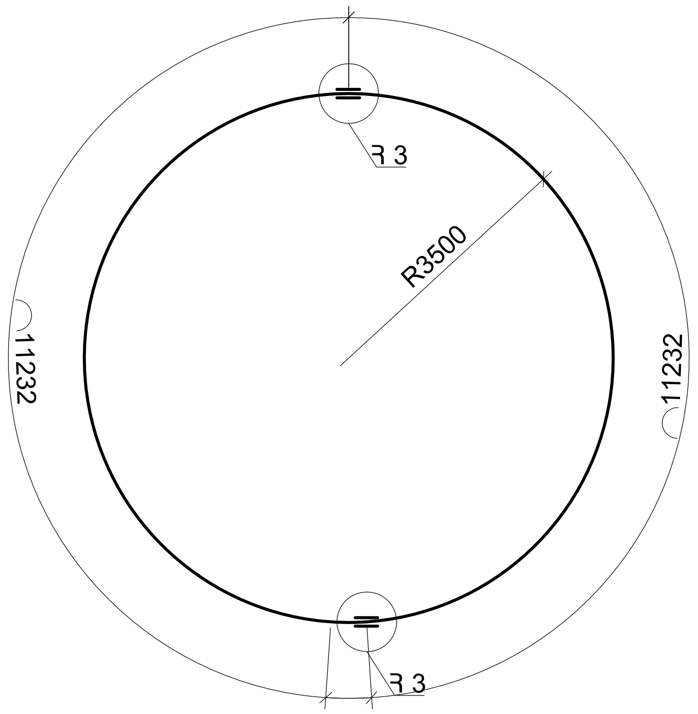

ԴԻՐՔ 6

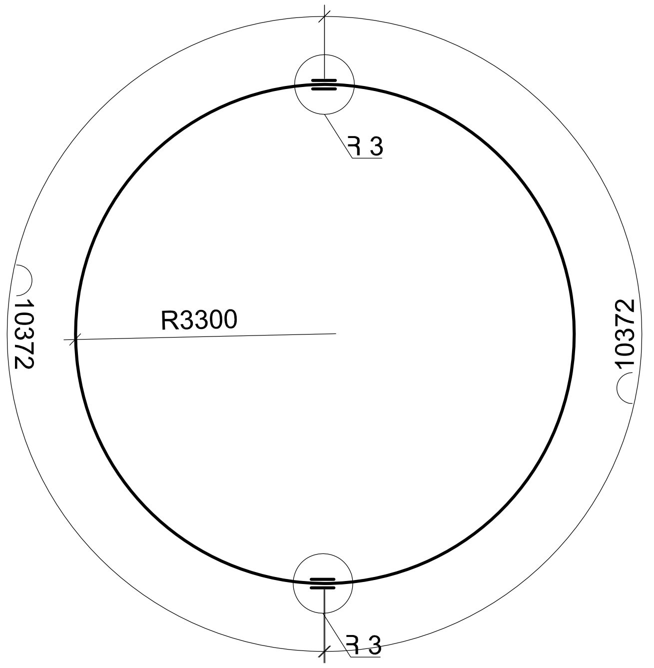

Ծանոթություն

Հեծաններում և ծածակի սալերում միևնույն մակարդակում իրականացնել կցվանքների 50%-ից ոչ ավելին:

ՏՆՕՐԷՆ	Հ.ՔԵԼԵՋՅԱՆ		ԳԱՅԻ ՊՈՂՈՏԱՅԻ ԵՎ «ՋՐԱՇԽԱՐՀ»-Ի ՀԱՐԵՎԱՆՈՒԹՅԱՄԲ ՏՂԵՂԱԿԱՅՎԱԾ ԱՅԳՈՒ ՎԵՐԱԿԱՆԳՆՄԱՆ ԵՎ ԲԱՐԵԿԱՐԳՄԱՆ ՆԱԽԱԳԻԾ	ԿԵ		
Ն.Գ.ՃԱՐՏԱՐԱՊԵՏ	Գ. ԲԱԲԱՋԱՆՅԱՆ			ՓՈՒԼ	ԹԵՐԹ	ԹԵՐԹԵՐ
ԿՈՆՍՏՐՈՒԿՏՈՐ	Հ.ՀԱՐՈՒԹՅՈՒՆՅԱՆ			ԱՆ	ԿԵ-5	33
			ԿՈՆՍՏՐՈՒԿՏՈՐԱԿԱՆ ՄԱՍ	«ԵՃՇՊՀ»		
			Սանհանգույց Հիմքերի ծողերի դիրքեր			

ՇՐՋԱՆԱԿ «1», «2», «3», «4», «5», «6», «7» ԱՌԱՆՑՔՆԵՐՈՎ

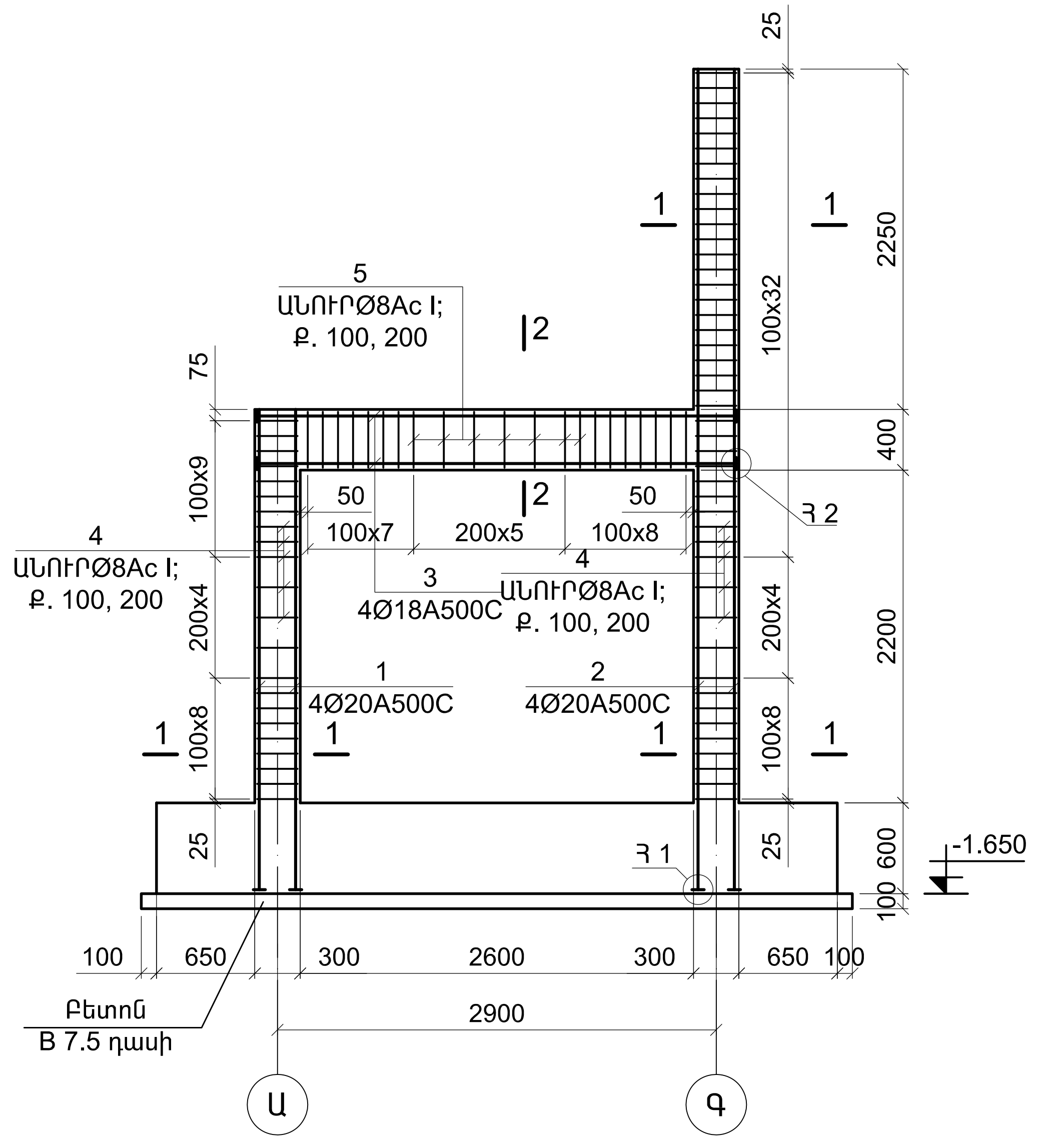

ԴԻՐՔ	ՆՇԱՆԱԿՈՒՄ	ԱՆՎԱՆՈՒՄ	ՔԱՆԱԿ ՀԱՏ	ԿՇԻՌԸ ԿԳ
		ՄԻԱՁՈՒՅԼ Ե/Բ ՏԱՐՐԵՐԻ ՄԱՍՆԱԳԻՐ		
1	2	3	4	5
	ՇՐՋԱՆԱԿ «1», «2», «3», «4», «5», «6», «7» ԱՌԱՆՑՔՆԵՐՈՎ		7	
1		Ø 20 A 500C; L= 3200	4	31.6
2		Ø 20 A 500C; L= 5400	4	106.2
3		Ø 18 A 500C; L= 3200	4	51.6
4		Ø 8 Ac-I; L= 1200	68	39.8
5		Ø 8 Ac-I; L= 1320	21	29.2
6		- 100x100x18	8	11.4
6*		L70x70x7, L=250	4	7.4
		ԲԵՏՈՆ B 20 ԴԱՍԻ		0.95 $Մ^3$

1 - 1

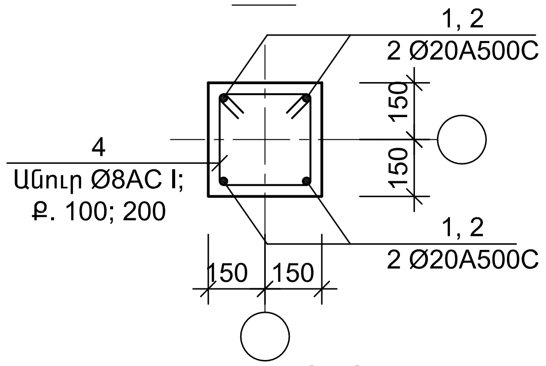

2 - 2

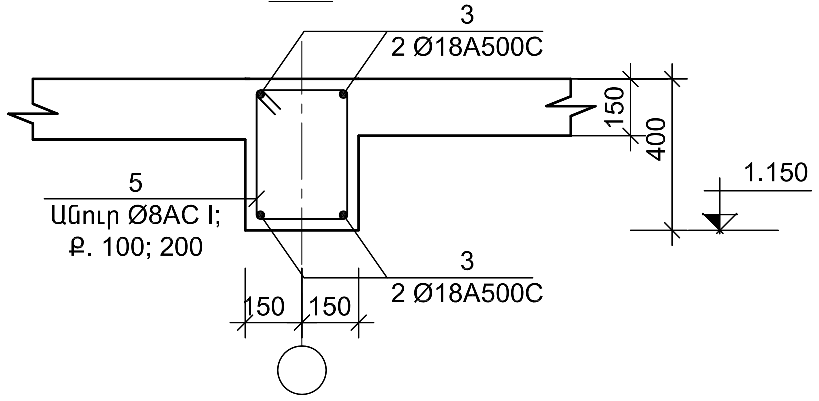

Դ-1

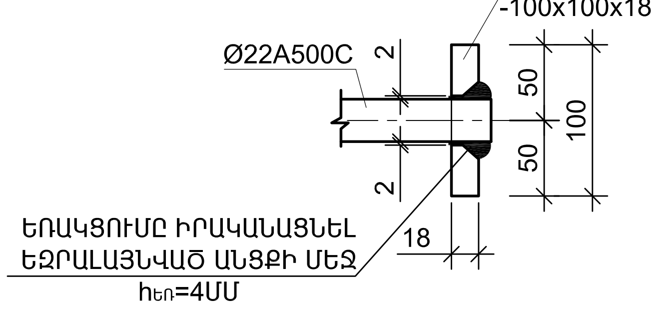

Դ-2

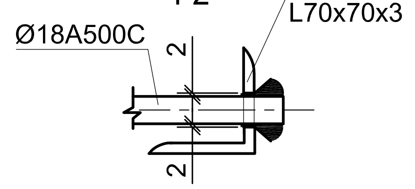

ԴԻՐՔ 4 ԴԻՐՔ 5

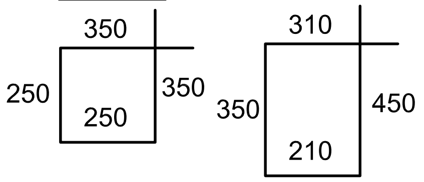

Ծանոթություն

Հեծաններում և ծածկի սալերում միևնույն մակարդակում իրականացնել կցվանքների 50%-ից ոչ ավելին:

ՏՆՕՐԵՆ	Հ.ՔԵԼԵՋՅԱՆ	
Ն.Գ.ՃԱՐՏԱՐԱՊԵՏ	Գ. ԲԱԲԱՋԱՆՅԱՆ	
ԿՈՆՍՏՐՈՒԿՏՈՐ	Հ.ՀԱՐՈՒԹՅՈՒՆՅԱՆ	

ԳԱՅԻ ՊՈՂՈՏԱՅԻ ԵՎ «ՋՐԱՇԽԱՐՀ»-Ի ՀԱՐԵՎԱՆՈՒԹՅԱՄԲ ՏԵՂԱԿԱՅՎԱԾ ԱՅԳՈՒ ՎԵՐԱԿԱՆԳՆՄԱՆ ԵՎ ԲԱՐԵԿԱՐԳՄԱՆ ՆԱԽԱԳԻԾ

ԿԵ

ՓՈՒԼ	ԹԵՐԹ	ԹԵՐԹԵՐ
ԱՆ	ԿԵ-6	33

ԿՈՆՍՏՐՈՒԿՏՈՐԱԿԱՆ ՄԱՍ

Սանհանգույց
Շրջանակներ

«ԵՃՇՊՀ»

ՄԻԱՁՈՒՅԼ ԳՈՏԻՆԵՐԻ ԱՄՐԱՆԱՎՈՐՄԱՆ ՀԱՏԱԿԱԳԻԾ

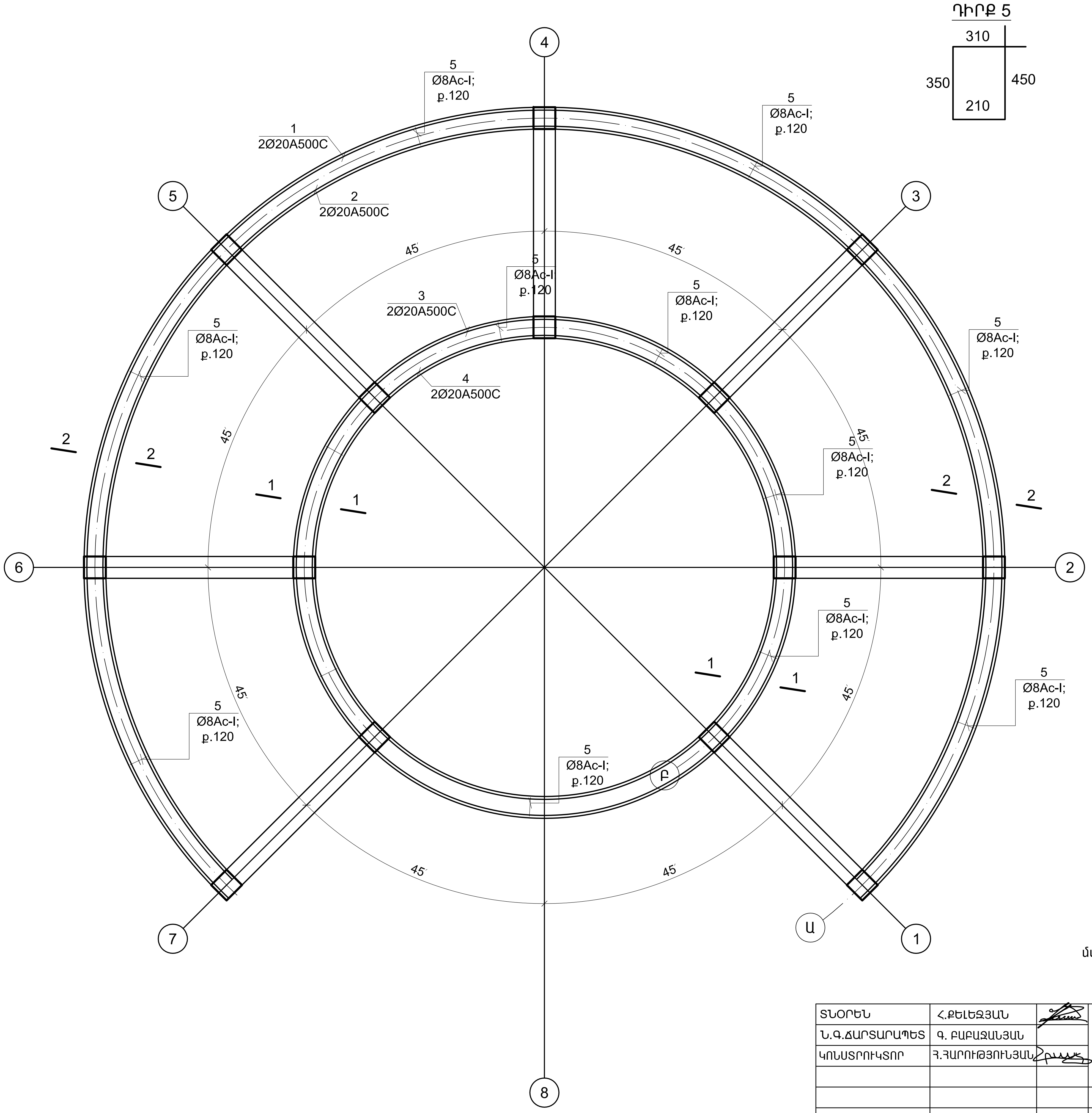

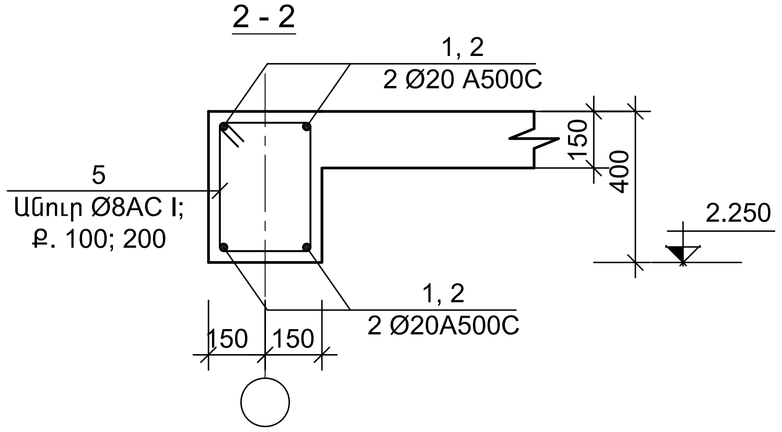

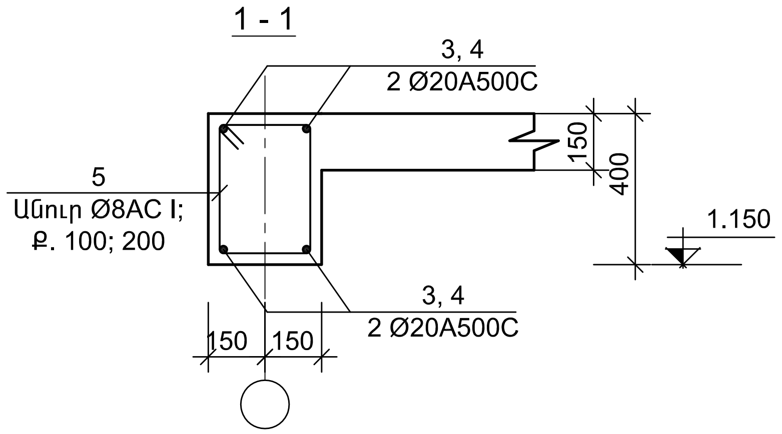

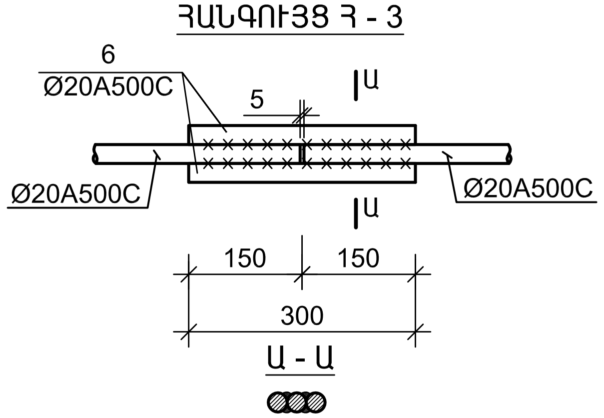

Ծանոթություն

Հեծաններում և ծածկի սալերում միևնույն մակարդակում իրականացնել կցվանքների 50%-ից ոչ ավելին:

ՏՆՕՐԵՆ	Հ.ՔԵԼԵՉՅԱՆ		ԳԱՅԻ ՊՈՂՈՏԱՅԻ ԵՎ «ՋՐԱՇԽԱՐՀ»-Ի ՀԱՐԵՎԱՆՈՒԹՅԱՄԲ ՏԵՂԱԿԱՅՎԱԾ ԱՅԳՈՒ ՎԵՐԱԿԱՆԳՆՄԱՆ ԵՎ ԲԱՐԵԿԱՐԳՄԱՆ ՆԱԽԱԳԻԾ	ԿԵ		
Ն.Գ.ՃԱՐՏԱՐԱՊԵՏ	Գ. ԲԱԲԱՋԱՆՅԱՆ					
ԿՈՆՍՏՐՈՒԿՏՈՐ	Հ.ՀԱՐՈՒԹՅՈՒՆՅԱՆ			ՓՈՒԼ	ԹԵՐԹ	ԹԵՐԹԵՐ
				ԱՆ	ԿԵ-7	33
			ԿՈՆՍՏՐՈՒԿՏՈՐԱԿԱՆ ՄԱՍ			
			Սանհանգույց Միաձույլ գոտիների ամրանավորման հատակագիծ		«ԵՃՇՊՀ»	

ԴԻՐՔ 1

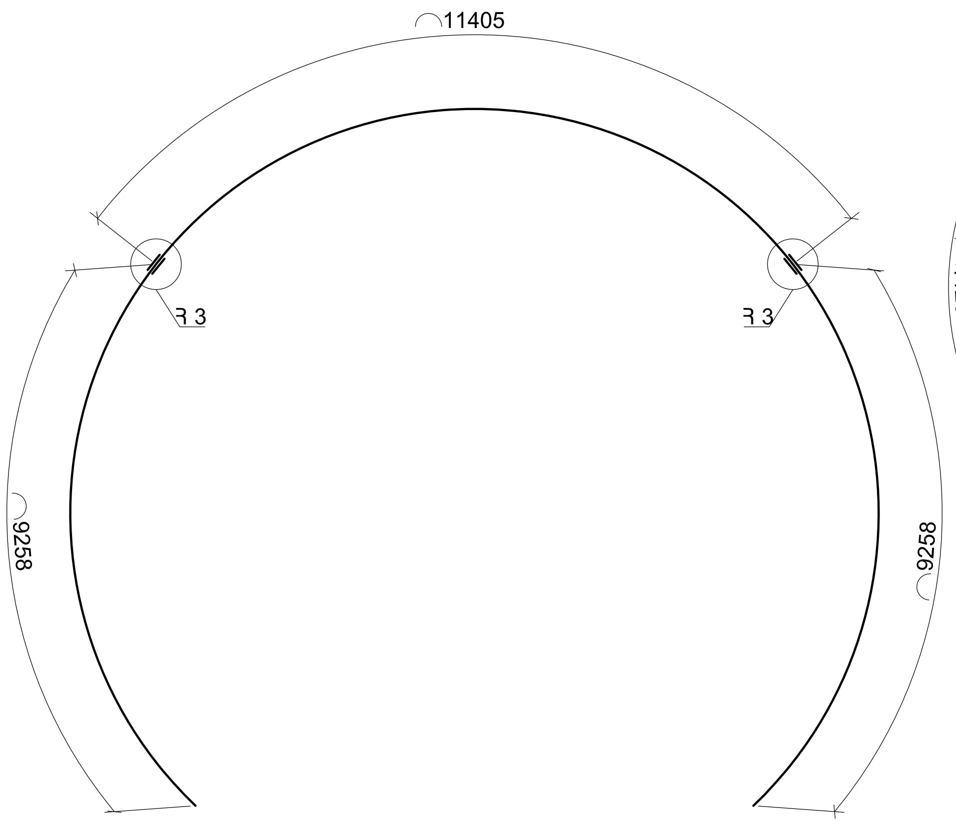

ԴԻՐՔ 3

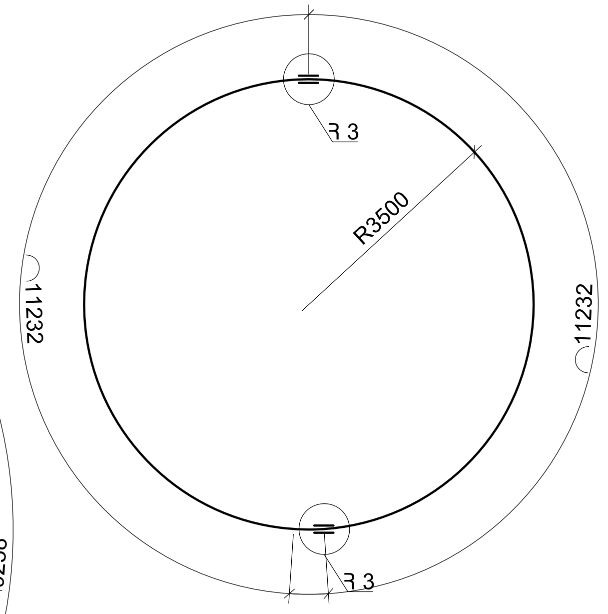

ԴԻՐՔ 4

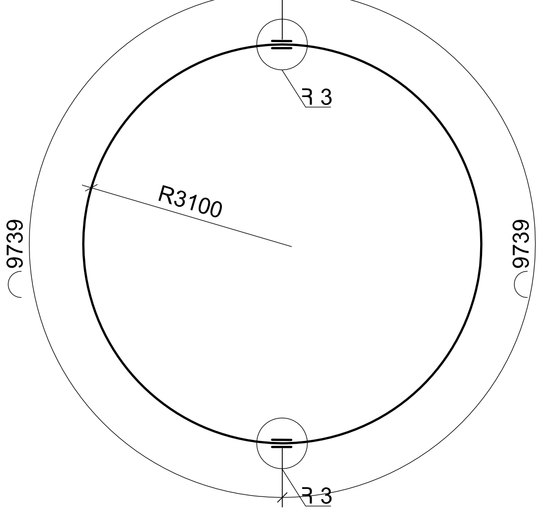

1 - 1

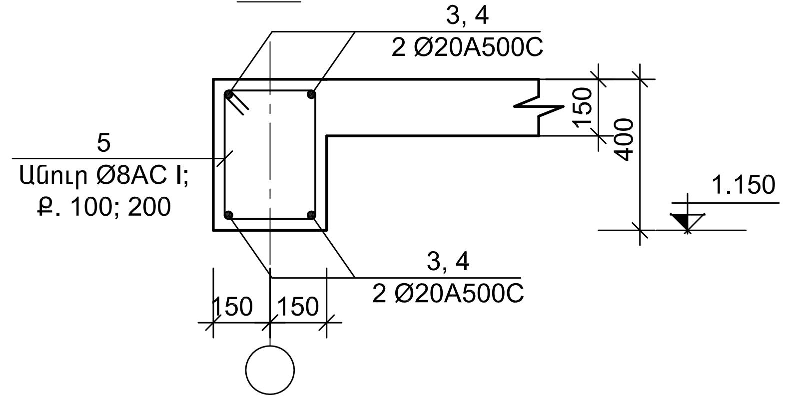

2 - 2

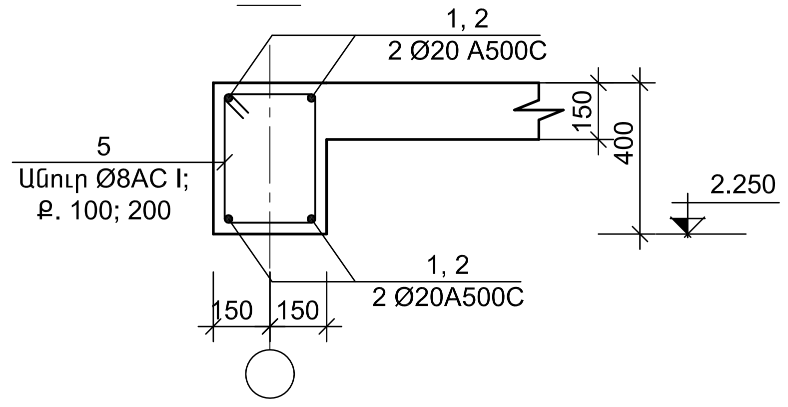

ԴԻՐՔ 5

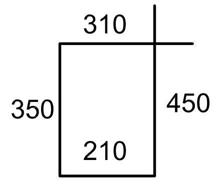

ԴԻՐՔ 2

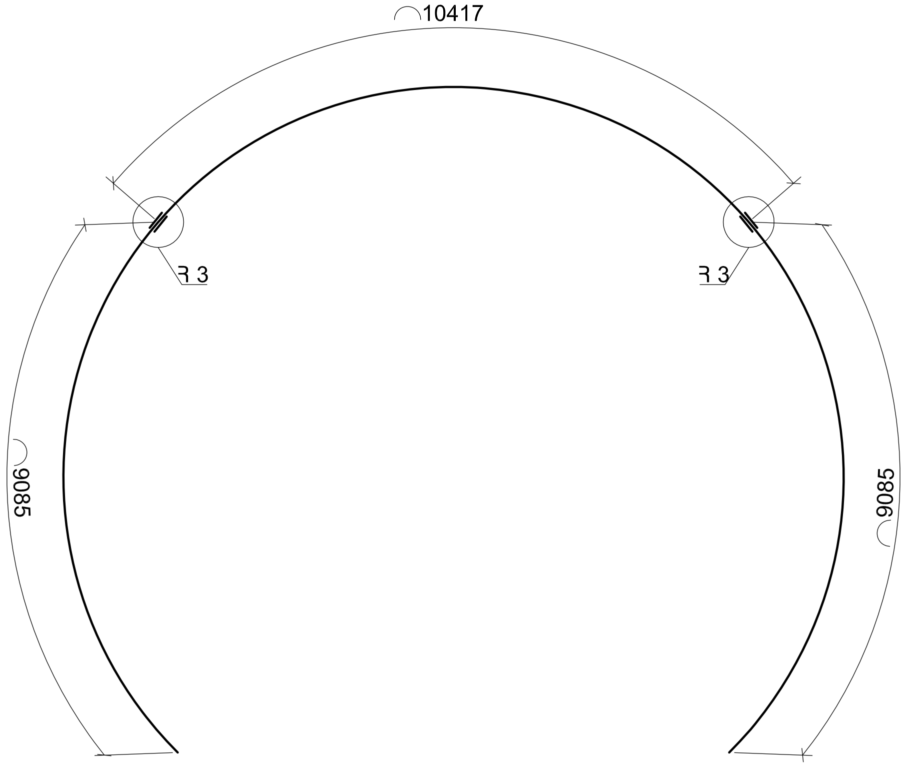

ՀԱՆԳՈՒՅՑ Ղ - 3

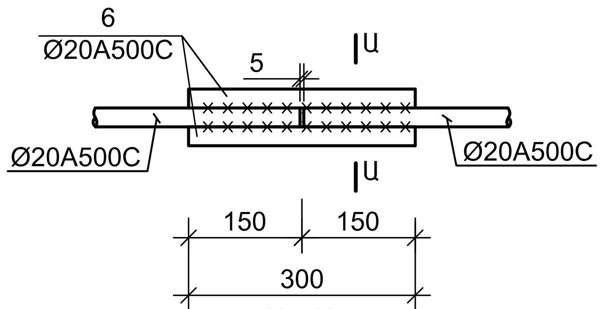

Ա - Ա

Մ Ի Ա Ձ Ո Ւ Յ Լ Ե/Բ Տ Ա Ր Ր Ե Ր Ի Մ Ա Ս Ն Ա Գ Ի Ր

ԴԻՐՔ	ՆՇԱՆԱԿՈՒՄ	ԱՆՎԱՆՈՒՄ	ՔԱ-ՆԱԿ ՀԱՏ	ԿՇԻՌԸ ԿԳ
1	2	3	4	5
	ՄԻԱՁՈՒՅԼ ԳՈՏԻՆԵՐ		2	
1		Ø 20 A 500C; L= 30000	2	51.6
2		Ø 20 A 500C; L= 28600	2	53.2
3		Ø 20 A 500C; L= 22000	2	74.3
4		Ø 20 A 500C; L= 19500	2	71.9
5		Ø 8 Ac-I; L= 1320	410	172.1
6		Ø 20 A 500C; L= 300	1	26.2
		ԲԵՏՈՆ B 20 ԴԱՍԻ		6.0 Մ³

ՏՆՕՐԵՆ	Հ.ՔԵԼԵՋՅԱՆ	
Ն.Գ.ՃԱՐՏԱՐԱՊԵՏ	Գ. ԲԱԲԱՋԱՆՅԱՆ	
ԿՈՆՍՏՐՈՒԿՏՈՐ	Հ.ՀԱՐՈՒԹՅՈՒՆՅԱՆ	

ԳԱՅԻ ՊՈՂՈՏԱՅԻ ԵՎ «ՋՐԱՇԽԱՐՀ»-Ի ՀԱՐԵՎԱՆՈՒԹՅԱՄԲ ՏԵՂԱԿԱՅՎԱԾ ԱՅԳՈՒ ՎԵՐԱԿԱՆԳՆՄԱՆ ԵՎ ԲԱՐԵԿԱՐԳՄԱՆ ՆԱԽԱԳԻԾ

ԿԵ

ՓՈՒԼ	ԹԵՐԹ	ԹԵՐԹԵՐ
ԱՆ	ԿԵ-8	33

ԿՈՆՍՏՐՈՒԿՏՈՐԱԿԱՆ ՄԱՍ

Սանհանգույց
Միաձույլ գոտիների մասնագիր

«ԵՃՇՊՀ»

ԾԱԾԿԵՐԻ ԿԱՂԱՊԱՐԱՄԱԾԱՅԻՆ ՀԱՏԱԿԱԳԻԾ

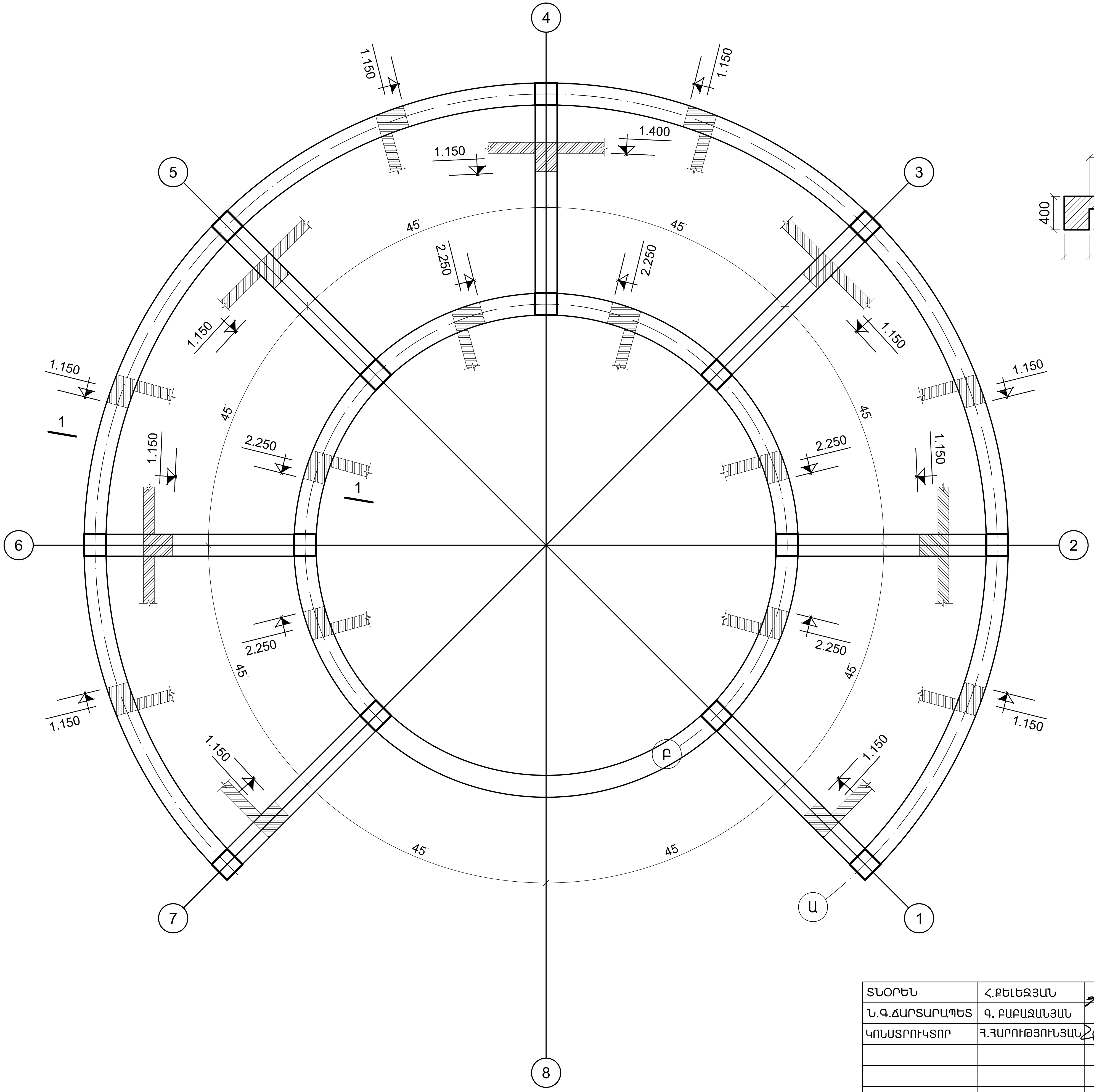

ԿՏՐՎԱԾՔ 1-1

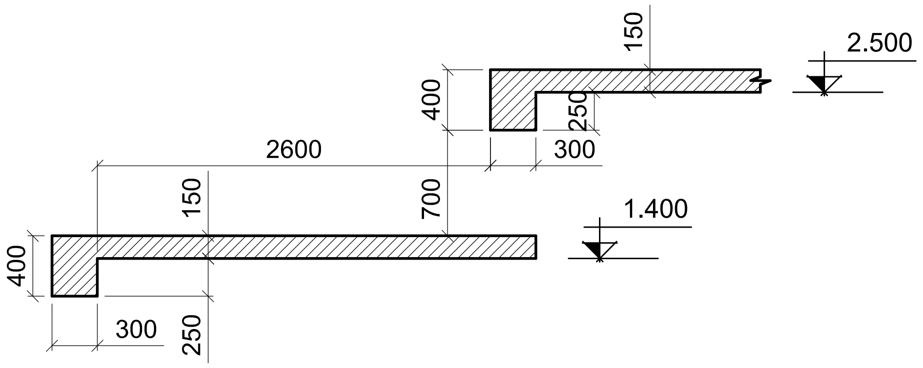

Ծանոթություն

Հեծաններում և ծածկի սալերում միևնույն մակարդակում իրականացնել կցվանքների 50%-ից ոչ ավելին:

ՏՆՕՐԵՆ	Հ.ՔԵԼԵՋՅԱՆ		ԳԱՅԻ ՊՈՂՈՏԱՅԻ ԵՎ «ՋՐԱՇԽԱՐՀ»-Ի ՀԱՐԵՎԱՆՈՒԹՅԱՄԲ ՏԵՂԱԿԱՅՎԱԾ ԱՅԳՈՒ ՎԵՐԱԿԱՆԳՆՄԱՆ ԵՎ ԲԱՐԵԿԱՐԳՄԱՆ ՆԱԽԱԳԻԾ	ԿԵ		
Ն.Գ.ՃԱՐՏԱՐԱՊԵՏ	Գ. ԲԱԲԱՋԱՆՅԱՆ					
ԿՈՆՍՏՐՈՒԿՏՈՐ	Հ.ՀԱՐՈՒԹՅՈՒՆՅԱՆ			ՓՈՒԼ	ԹԵՐԹ	ԹԵՐԹԵՐ
				ԱՆ	ԿԵ-9	33
			ԿՈՆՍՏՐՈՒԿՏՈՐԱԿԱՆ ՄԱՍ	«ԵՃՇՊՀ»		
			Սանհանգույց Ծածկերի կաղապարամածային հատակագիծ			

ԾԱԾԿԵՐԻ ԱՄՐԱՆԱՎՈՐՄԱՆ ՀԱՏԱԿԱԳԻԾ

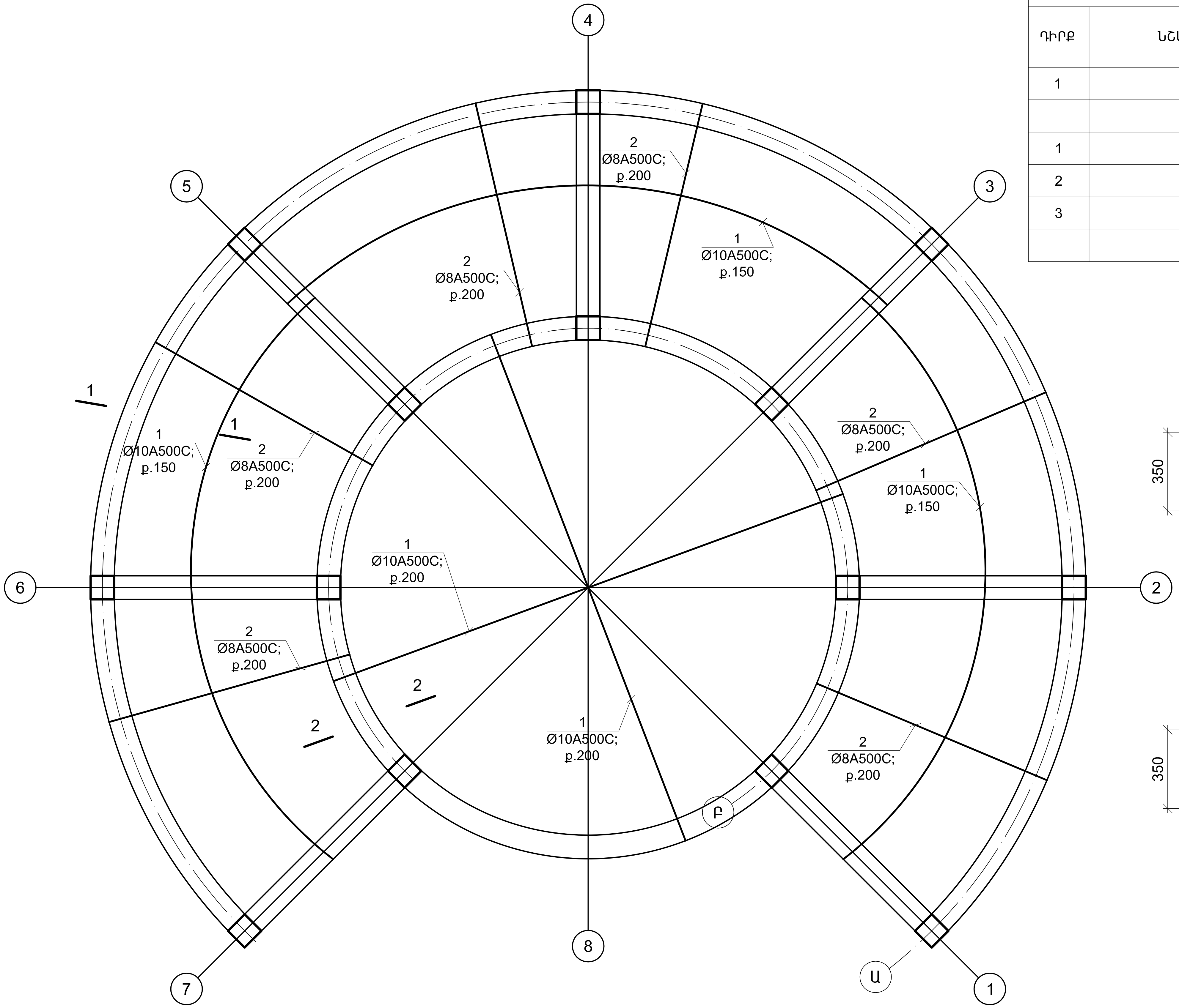

Մ Ի Ա Ձ ՈՒ Յ Լ Ե/Բ Տ Ա Ր Ր Ե Ր Ի Մ Ա Ս Ն Ա Գ Ի Ր				
ԴԻՐՔ	ՆՇԱՆԱԿՈՒՄ	ԱՆՎԱՆՈՒՄ	ՔԱ-ՆԱԿ ՀԱՏ	ԿՇԻՌԸ ԿԳ
1	2	3	4	5
	ՄԻԱՁՈՒՅԼ ԾԱԾԿԵՐ		2	
1		Ø 10 A 500C; ∑L= 950 մ	-	586.2
2		Ø 8 A 500C; L= 3200	120	151.7
3		Ø 8 A 500C; L= 840	500	165.9
		ԲԵՏՈՆ B 20 ԴԱՍԻ		12.75 $Մ^3$

Կտրվածք 1-1

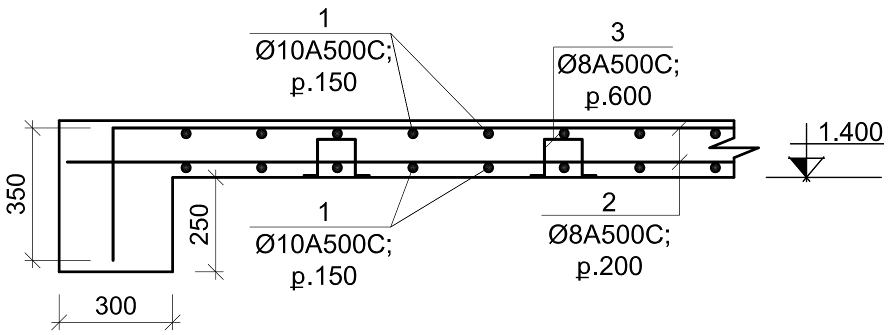

Կտրվածք 2-2

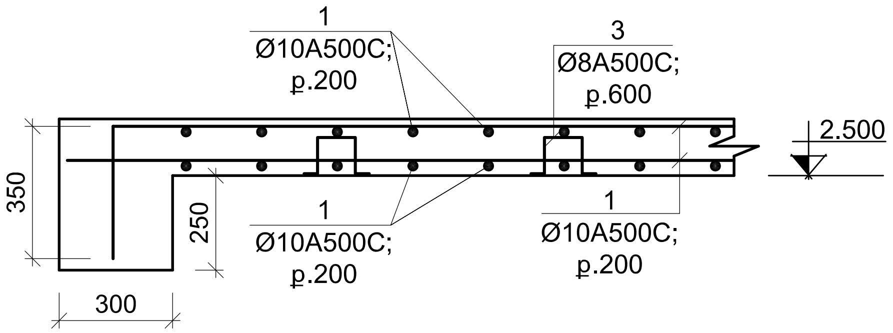

ԴԻՐՔ 3

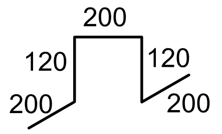

Ծանոթություն

Հեծաններում և ծածկի սալերում միևնույն մակարդակում իրականացնել կցվանքների 50%-ից ոչ ավելին:

ՏՆՕՐԵՆ	Հ.ՔԵԼԵՋՅԱՆ		ԳՅՈՒՂԻ ՊՈՂՈՏԱՅԻ ԵՎ «ՋՐԱՇԽԱՐՀ»-Ի ՀԱՐԵՎԱՆՈՒԹՅԱՄԲ ՏԵՂԱԿԱՅՎԱԾ ԱՅԳՈՒ ՎԵՐԱԿԱՆԳՆՄԱՆ ԵՎ ԲԱՐԵԿԱՐԳՄԱՆ ՆԱԽԱԳԻԾ	ԿԵ		
Ն.Գ.ՃԱՐՏԱՐԱՊԵՏ	Գ. ԲԱԲԱՋԱՆՅԱՆ			ՓՈՒԼ	ԹԵՐԹ	ԹԵՐԹԵՐ
ԿՈՆՍՏՐՈՒԿՏՈՐ	Հ.ՀԱՐՈՒԹՅՈՒՆՅԱՆ			ԱՆ	ԿԵ-10	33
			ԿՈՆՍՏՐՈՒԿՏՈՐԱԿԱՆ ՄԱՍ	«ԵՃՇՊՀ»		
			Սանհանգույց Ծածկերի ամրանավորման հատակագիծ			

Արտաքին պատերի իրականացման տիպրային համգույց

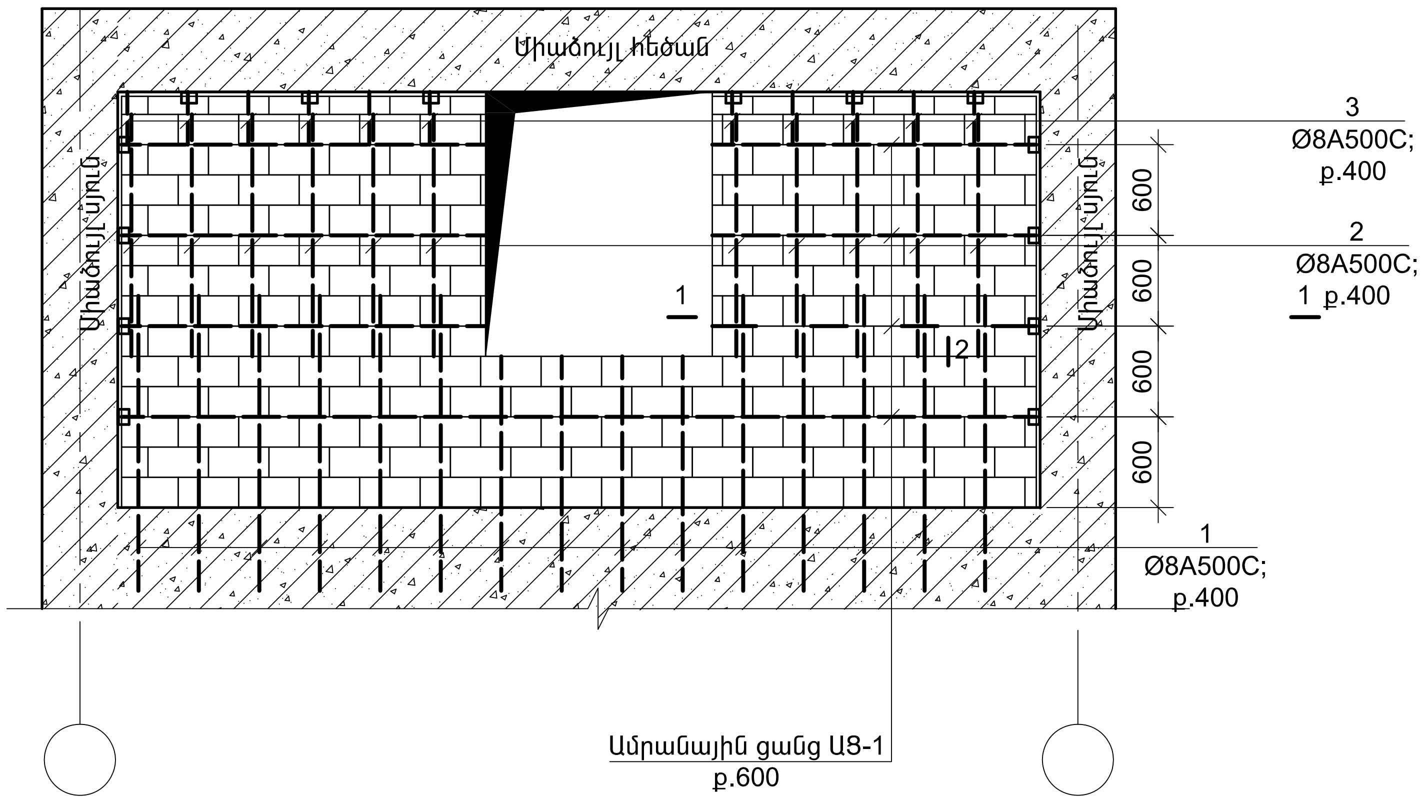

Բացատրագիր

1. Պեմզաբետոնե բլոկներից կազմված 200 մմ հաստությամբ պատերը ըստ երկարության ամրանավորել ԱՑ-1 մակնիշի ցանցերով և տեղադրել շարվածքի հորիզոնական կարաններում 600 մմ քայլով ըստ բարձրության:
2. Պեմզաբետոնե բլոկներից կազմված 100 մմ հաստությամբ պատերը ըստ երկարության ամրանավորել Ø 8 A-I մեկ ամրանով և տեղադրել շարվածքի հորիզոնական կարաններում 600 մմ քայլով ըստ բարձրության:
3. Բլոկներից պատերի շարվածքները իրականացնել M 100մակնիշի ցեմենտավազային շաղախով:
4. Բոլոր պատերի համար իրականացնել ուղղահայաց հակասեյսմիկ կարաններ 30 մմ չափով, միջնորմից մինչև ե/բ կրող տարրը:
5. Բոլոր պատերի համար իրականացնել հորիզոնական հակասեյսմիկ կարաններ 30 մմ չափով, միջնորմի վերևի եզրից մինչև ե/բ կրող տարրը:
6. Լցնել բոլոր ուղղահայաց և հորիզոնական կարանները էլաստիկ (փրփրապլաստիկ տեսակի)նյութով:
7. Պեմզաբետոնե բլոկներից կազմված պատերի ամրացումը իրականացնել ըստ 1-1, 2-2 կտրվածքների:
8. Ամրացման տարր L75x5, L=100 մմ տեղադրել 600 մմ քայլով ըստ բարձրության:
9. L75x5 L=100 մմ ամրացումը իրականացնել դյուբելներով (կրակելու եղանակով):

Ամրանային ցանց ԱՑ-1

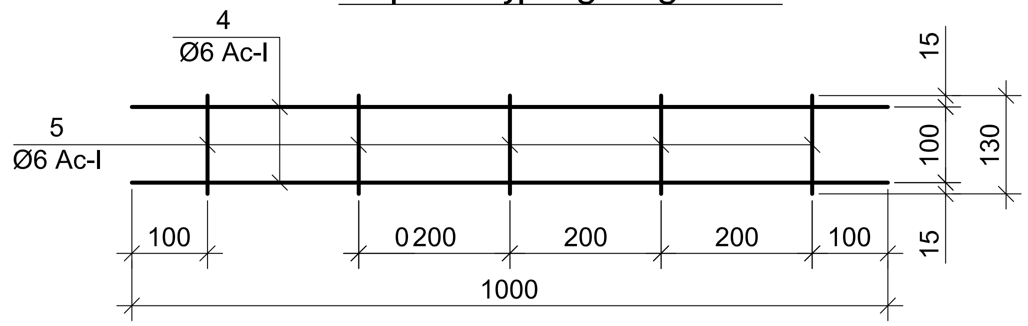

ՏՆՕՐԵՆ	Հ.ՔԵԼԵՋՅԱՆ		ԳԱՅԻ ՊՈՂՈՏԱՅԻ ԵՎ «ՋՐԱՇԽԱՐՀ»-Ի ՀԱՐԵՎԱՆՈՒԹՅԱՄԲ ՏԵՂԱԿԱՅՎԱԾ ԱՅԳՈՒ ՎԵՐԱԿԱՆԳՆՄԱՆ ԵՎ ԲԱՐԵԿԱՐԳՄԱՆ ՆԱԽԱԳԻԾ	ԿԵ	
Ն.Գ.ՃԱՐՏԱՐԱՊԵՏ	Գ. ԲԱԲԱՋԱՆՅԱՆ				
ԿՈՆՍՏՐՈՒԿՏՈՐ	Ռ.ՀԱՐՈՒԹՅՈՒՆՅԱՆ			ՓՈՒԼ / ԹԵՐԹ / ԹԵՐԹԵՐ	
				ԱՆ / ԿԵ-11 / 33	
			ԿՈՆՍՏՐՈՒԿՏՈՐԱԿԱՆ ՄԱՍ	«ԵՃՇՊՀ»	
			Սանհանգույց Արտաքին պատերի իրականացման հանգույց		

Կտրվածք 2-2

ԱՐՏԱՔԻՆ ՊԱՏԵՐԻ ԻՐԱԿԱՆԱՑՄԱՆ ԿՏՐՎԱԾՔՆԵՐ

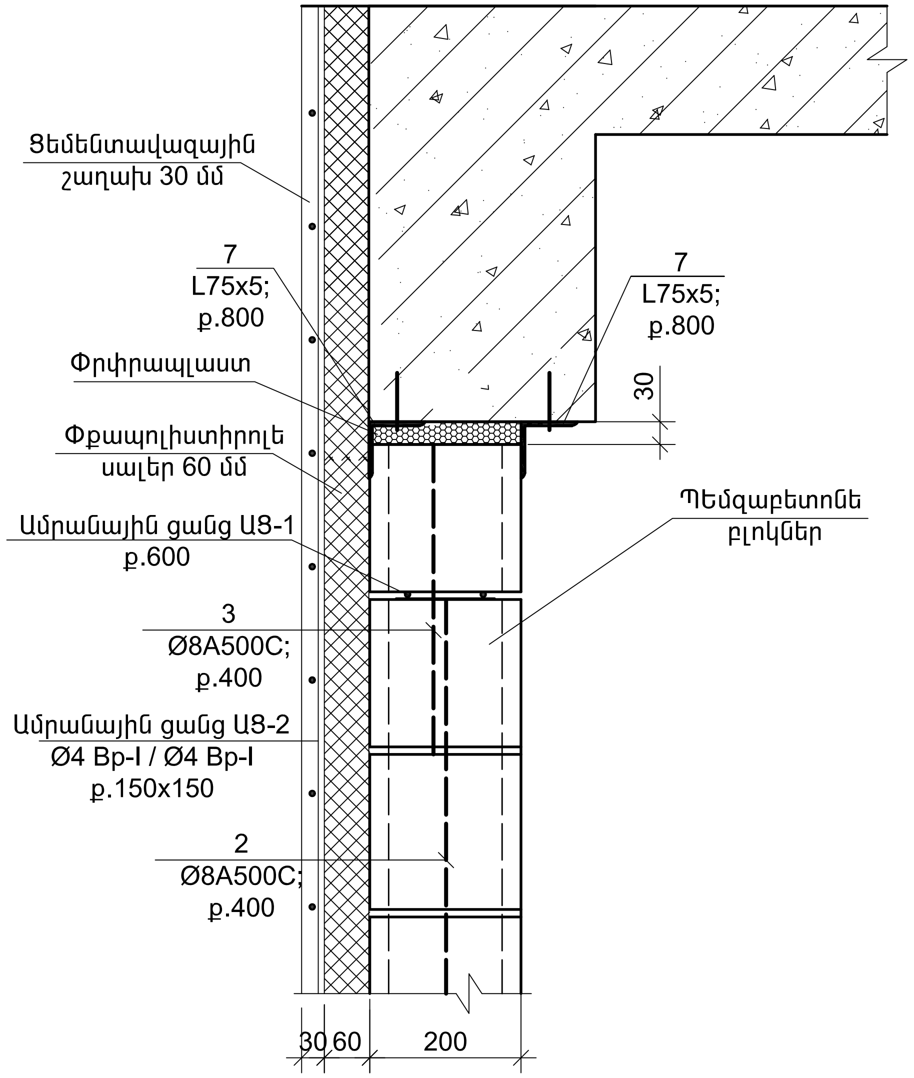

Կտրվածք 1-1

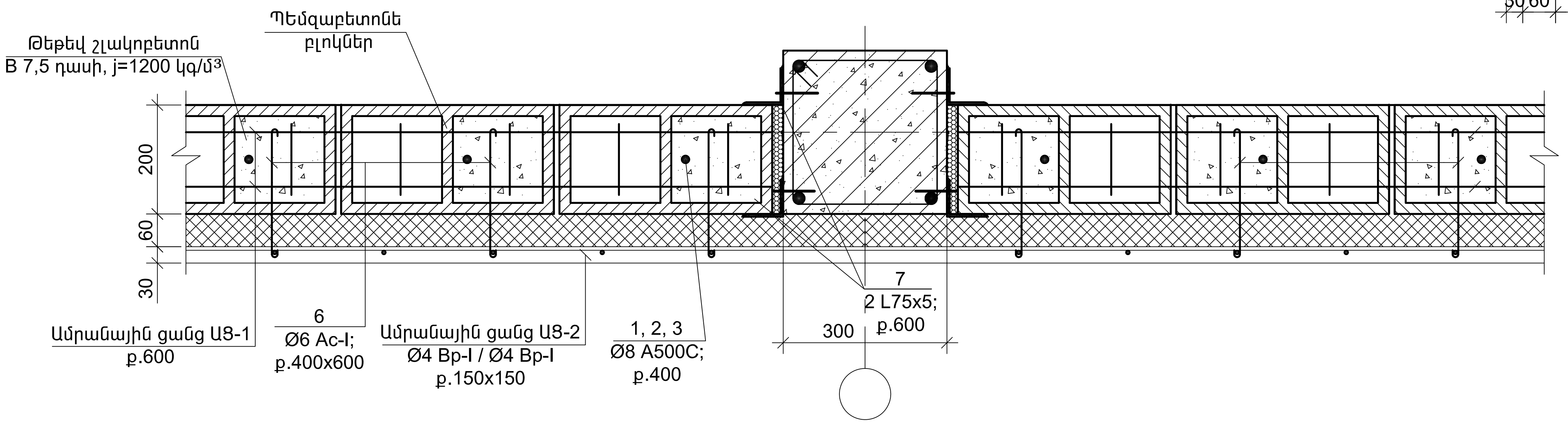

ՏՆՕՐԵՆ	Հ.ՔԵԼԵՋՅԱՆ		ԳԱՅԻ ՊՈՂՈՏԱՅԻ ԵՎ «ՋՐԱՇԽԱՐՀ»-Ի ՀԱՐԵՎԱՆՈՒԹՅԱՄԲ ՏԵՂԱԿԱՅՎԱԾ ԱՅԳՈՒ ՎԵՐԱԿԱՆԳՆՄԱՆ ԵՎ ԲԱՐԵԿԱՐԳՄԱՆ ՆԱԽԱԳԻԾ	ԿԵ		
Ն.Գ.ՃԱՐՏԱՐԱՊԵՏ	Գ. ԲԱԲԱՋԱՆՅԱՆ					
ԿՈՆՍՏՐՈՒԿՏՈՐ	Հ.ՀԱՐՈՒԹՅՈՒՆՅԱՆ			ՓՈՒԼ	ԹԵՐԹ	ԹԵՐԹԵՐ
				ԱՆ	ԿԵ-12	33
			ԿՈՆՍՏՐՈՒԿՏՈՐԱԿԱՆ ՄԱՍ	«ԵՃՇՊՀ»		
			Սանհանգույց Արտաքին պատերի իրականացման կտրվածքներ			

Միջնորմների իրականացման տիպային օրինակ

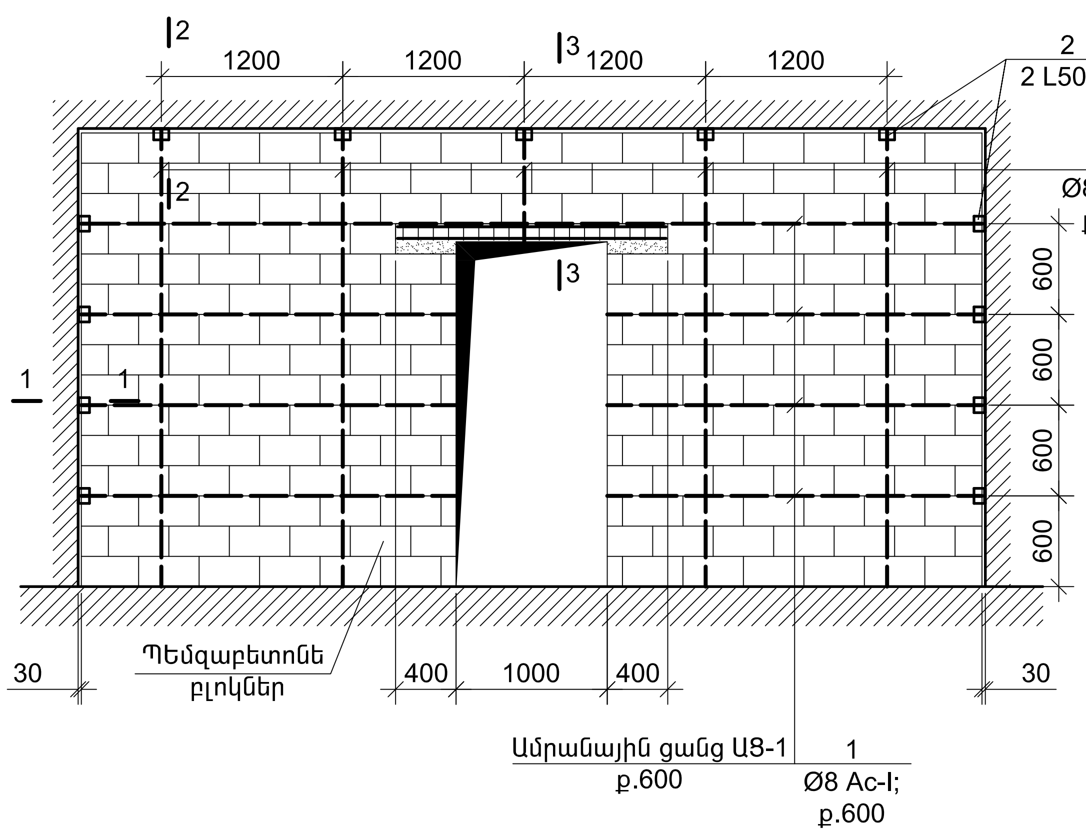

Կտրվածք 3-3

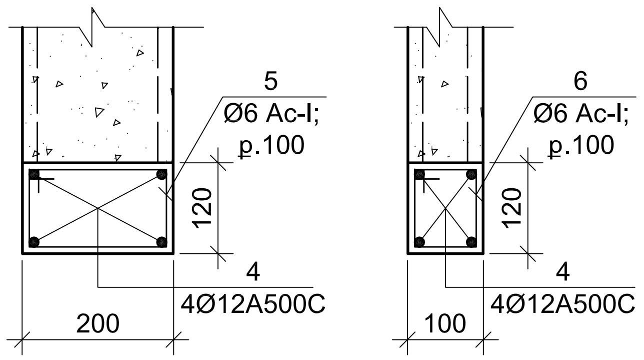

Կտրվածք 2-2

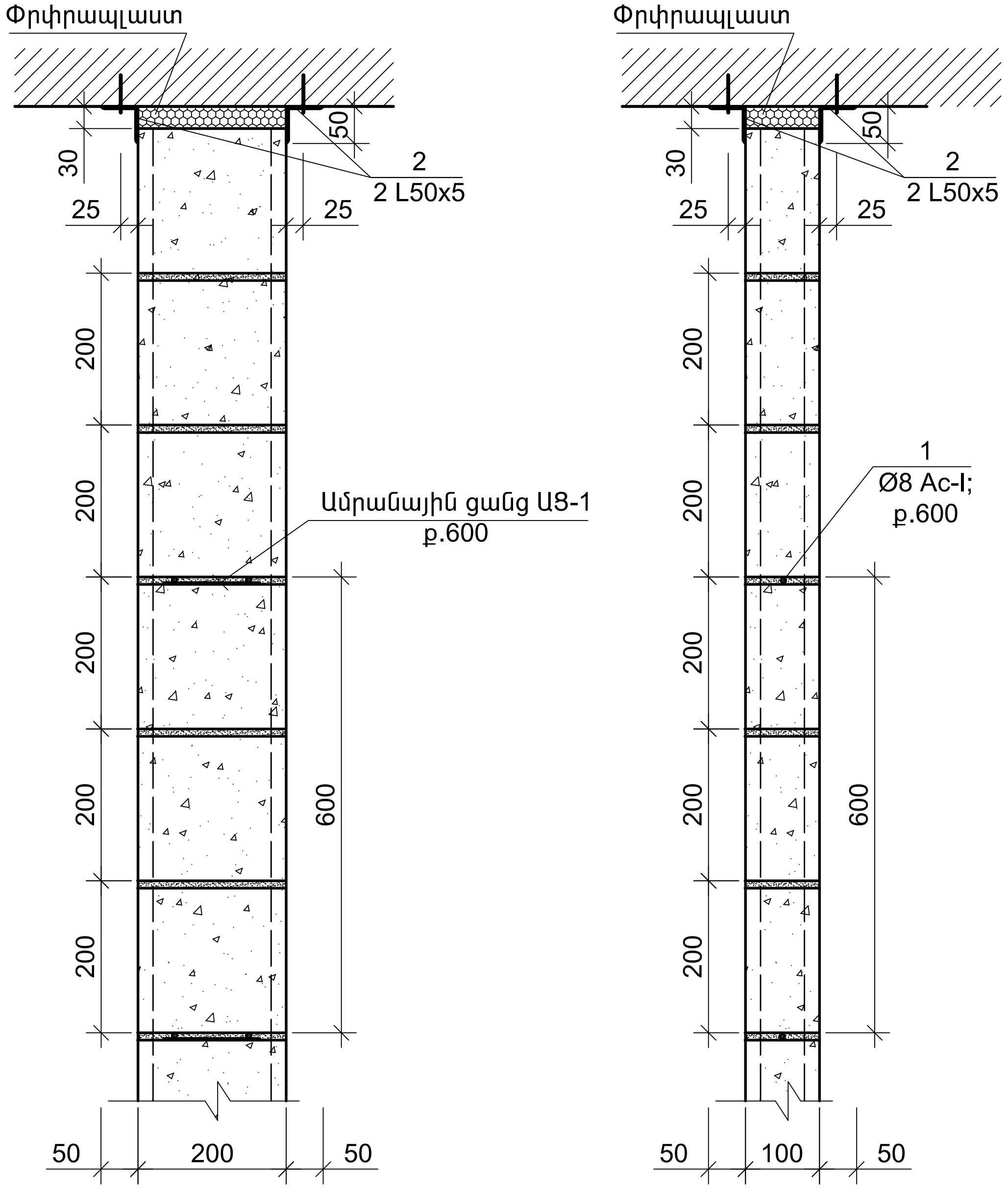

Կտրվածք 1-1

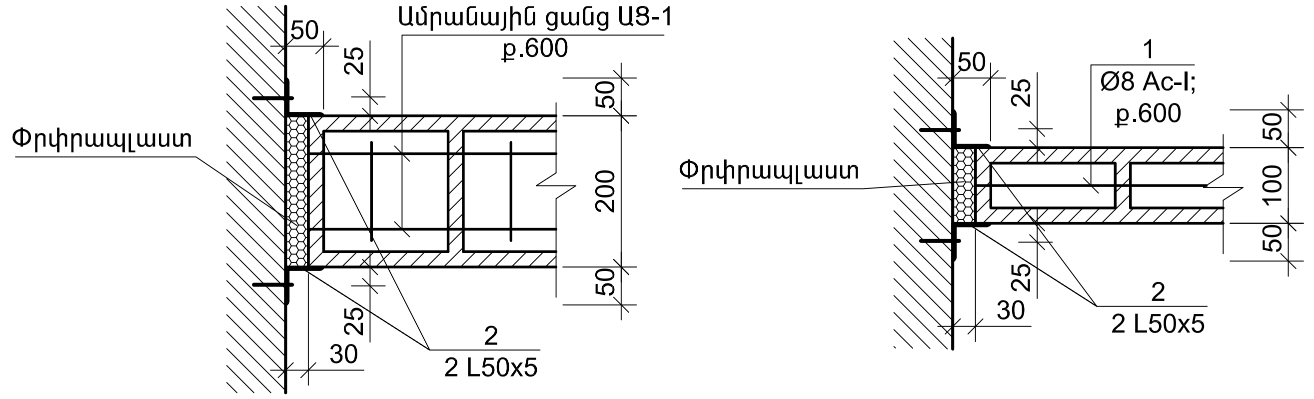

Բացատրագիր

1. Պեմզաբետոնե բլոկներից կազմված 100 մմ հաստությամբ միջնորմները ըստ երկարության ամրանավորել Ø 8 A-I մեկ ամրանով և տեղադրել շարվածքի հորիզոնական կարաններում 600 մմ քայլով ըստ բարձրության:
2. Պեմզաբետոնե բլոկներից կազմված 200 մմ հաստությամբ միջնորմները ըստ երկարության ամրանավորել ԱՑ-1 մակնիշի ցանցերով և տեղադրել շարվածքի հորիզոնական կարաններում 600 մմ քայլով ըստ բարձրության:
3. Բոլոր միջնորմների շարվածքները իրականացնել M 100մակնիշի ցեմենտավազային շաղախով:
4. Բոլոր միջնորմների համար իրականացնել ուղղահայաց հակասեյսմիկ կարաններ 30 մմ չափով, միջնորմից մինչև ե/բ կրող տարրը:
5. Բոլոր միջնորմների համար իրականացնել հորիզոնական հակասեյսմիկ կարաններ 30 մմ չափով, միջնորմի վերևի եզրից մինչև առաստաղի տակ:
6. Լցնել բոլոր ուղղահայաց և հորիզոնական կարանները էլաստիկ (փրփրապլաստիկ տեսակի)նյութով:
7. Պեմզաբետոնե բլոկներից կազմված միջնորմների ամրացումը իրականացնել ըստ 1-1, 2-2 կտրվածքների:
8. Ամրացման տարր L50x5, L=100 մմ տեղադրել 600 մմ քայլով ըստ բարձրության պեմզաբետոնե բլոկներից կազմված միջնորմներով:
9. Ամրացման տարր L50x5, L=100 մմ տեղադրել 1200 մմ քայլով հորիզոնական ուղղությամբ բոլոր տեսակի միջնորմների համար:
10. L50x5, L=100 մմ ամրացումը իրականացնել դյուբելներով (կրակելու եղանակով):

ՏՆՕՐԵՆ	Հ.ՔԵԼԵՋՅԱՆ		ԳԱՅԻ ՊՈՂՈՏԱՅԻ ԵՎ «ՋՐԱՇԽԱՐՀ»-Ի ՀԱՐԵՎԱՆՈՒԹՅԱՄԲ ՏՂԵՂԱԿԱՅՎԱԾ ԱՅԳՈՒ ՎԵՐԱԿԱՆԳՆՄԱՆ ԵՎ ԲԱՐԵԿԱՐԳՄԱՆ ՆԱԽԱԳԻԾ	ԿԵ		
Ն.Գ.ՃԱՐՏԱՐԱՊԵՏ	Գ. ԲԱԲԱՋԱՆՅԱՆ			ՓՈՒԼ	ԹԵՐԹ	ԹԵՐԹԵՐ
ԿՈՆՍՏՐՈՒԿՏՈՐ	Հ.ՀԱՐՈՒԹՅՈՒՆՅԱՆ			ԱՆ	ԿԵ-13	33
			ԿՈՆՍՏՐՈՒԿՏՈՐԱԿԱՆ ՄԱՍ	«ԵՃՇՊՀ»		
			Սանհանգույց Միջնորմների իրականացման օրինակ			

Ե/Բ ԷԼԵՄԵՆՏՆԵՐԻ ՆՅՈՒԹԵՐԻ ԾԱԽՍԸ

N	ԷԼԵՄԵՆՏԻ ՄԱԿՆԻՇԸ	ՔԱՆԱԿԸ ՅԱՏ	Ամրաններ							ԲԵՏՈՆ (մ^3)		
			Φ6AcI	Φ8AcI/A500C	Φ10 A500C	Φ16A500C	Φ18A500C	Φ20A500C	Σ մետաղ	B12.5	Բուտոբետոն	B20
1	ՄԻԱՁՈՒՅԼ ՅԻՄՔԵՐ	1	16.00	521.40	305.00	913.20			1755.60	7.00	19.00	38.00
2	ՇՐՋԱՆԱԿՆԵՐ	7		483.00			361.20	964.60	1808.80			6.65
5	ՄԻԱՁՈՒՅԼ ԳՈՏԻՆԵՐ	1		172.10				277.20	449.30			6.00
6	ԾԱԾԿԻ ՍԱԼ	1		317.60	586.20				903.80			12.75
	ԸՆԴԱՄԵՆԸ		16.00	1494.10	891.20	913.20	361.20	1241.80	4917.50	7.00	22.00	63.40

Արտաքին պատերի իրականացում

1 - Ø 12 A 500C - 80 կգ (բարավորներ)
1 - Ø 8 A 500C - 200 կգ
2 - Ø 6 A c-I - 120 կգ
3 - Ø4 Bp-I - 200 կգ
4 - L 75x75x5 - 120 կգ

Ընդամենը-720 կգ

Մետաղական թերթ

Ընդամենը-102.6 կգ

L 75x75x5 - 74 կգ

Միջնորմների իրականացում

1 - Ø 12 A 500C - 30.0 կգ
2 - Ø 8 A 500C - 120 կգ
2 - Ø 6 A c-I - 7 կգ
4 - L 50x50x5 - 150 կգ

Ընդամենը-307 կգ

ՏՆՕՐԵՆ	Հ.ՔԵԼԵՋՅԱՆ	ԳԱՅԻ ՊՈՂՈՏԱՅԻ ԵՎ «ՋՐԱՇԽԱՐՀ»-Ի ՀԱՐԵՎԱՆՈՒԹՅԱՄԲ ՏԵՂԱԿԱՅՎԱԾ ԱՅԳՈՒ ՎԵՐԱԿԱՆԳՆՄԱՆ ԵՎ ԲԱՐԵԿԱՐԳՄԱՆ ՆԱԽԱԳԻԾ	ԿԵ
Ն.Գ.ՃԱՐՏԱՐԱՊԵՏ	Գ. ԲԱԲԱՋԱՆՅԱՆ		ՓՈՒԼ: ԱՆ / ԹԵՐԹ: ԿԵ-14 / ԹԵՐԹԵՐ: 33
ԿՈՆՍՏՐՈՒԿՏՈՐ	Յ.ՅԱՐՈՒԹՅՈՒՆՅԱՆ	ԿՈՆՍՏՐՈՒԿՏՈՐԱԿԱՆ ՄԱՍ	
		Սանհանգույց Յավագ մասնագիր	«ԵՃՇՊՀ»

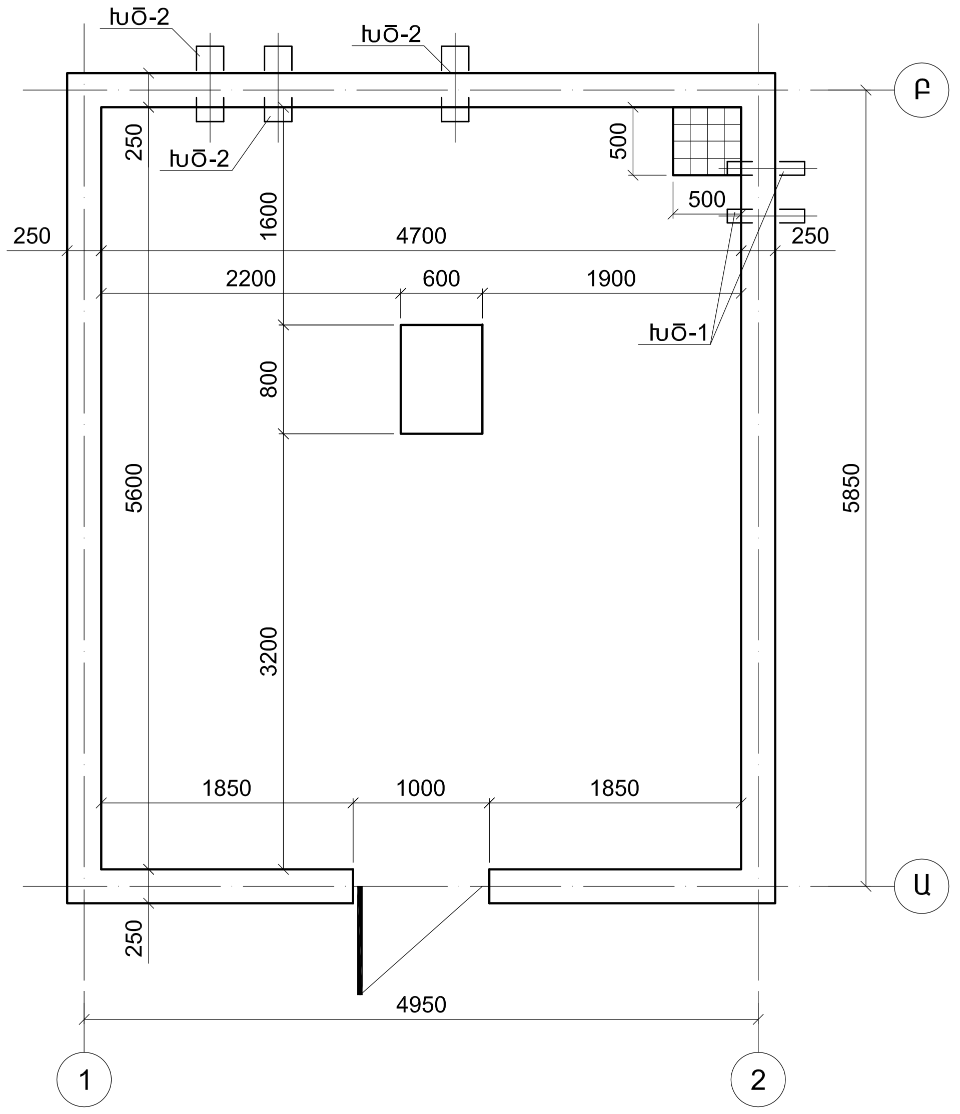

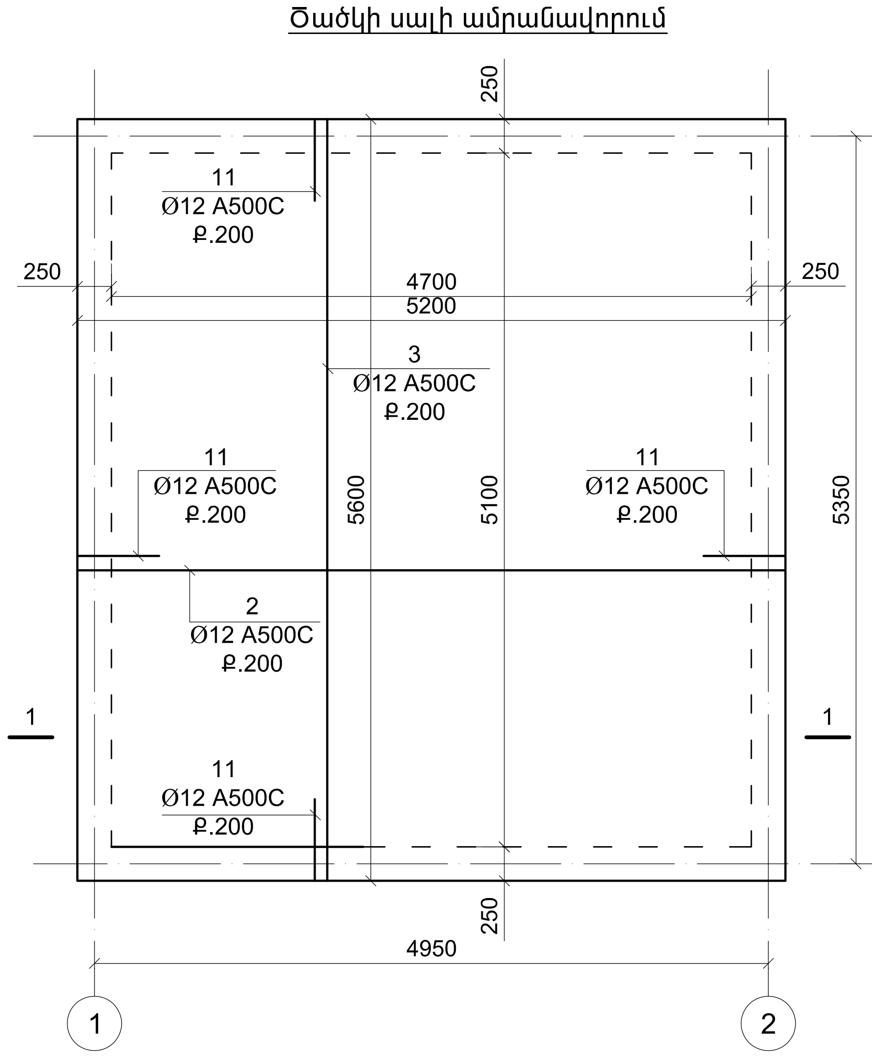

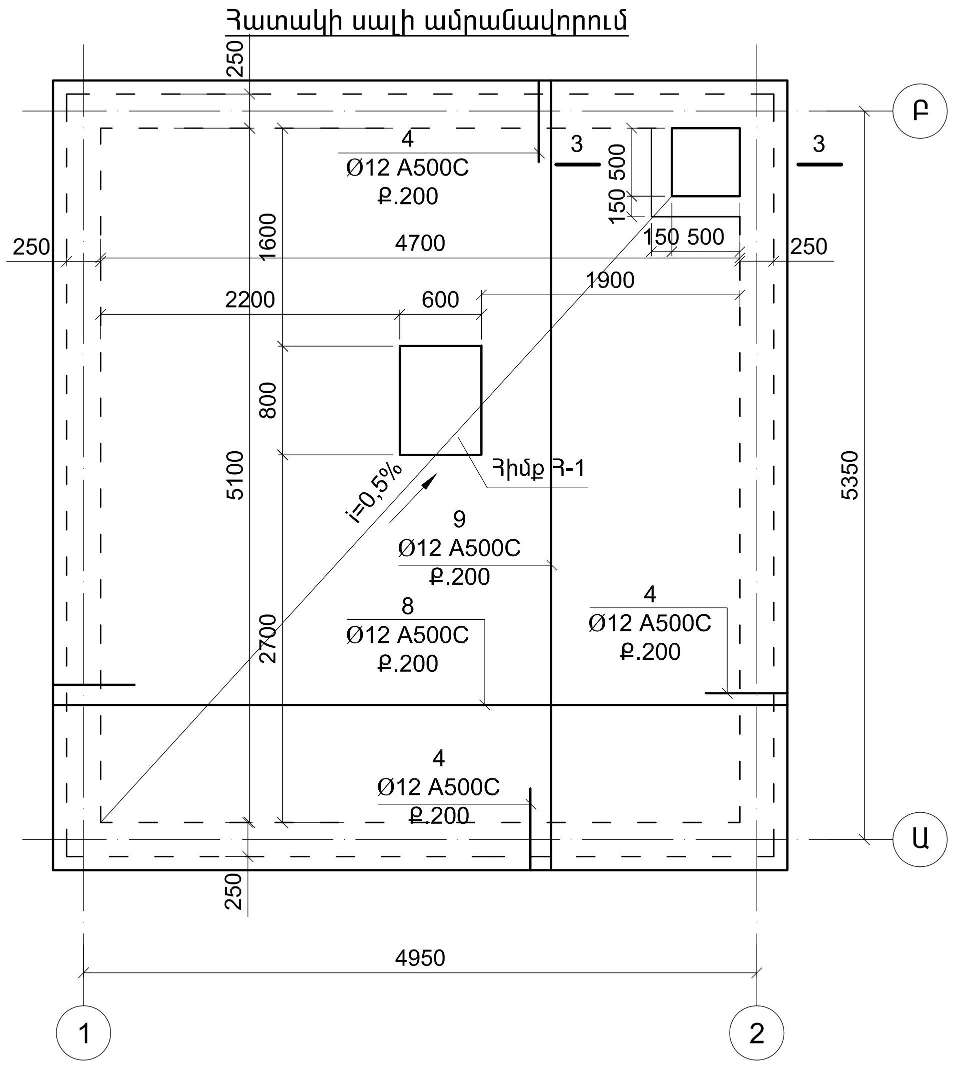

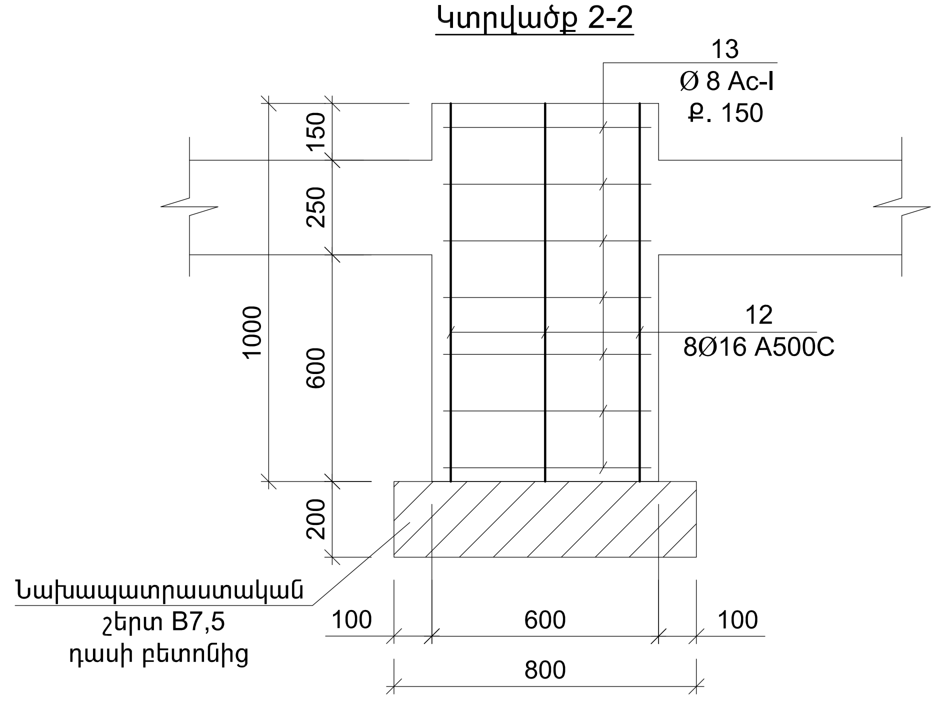

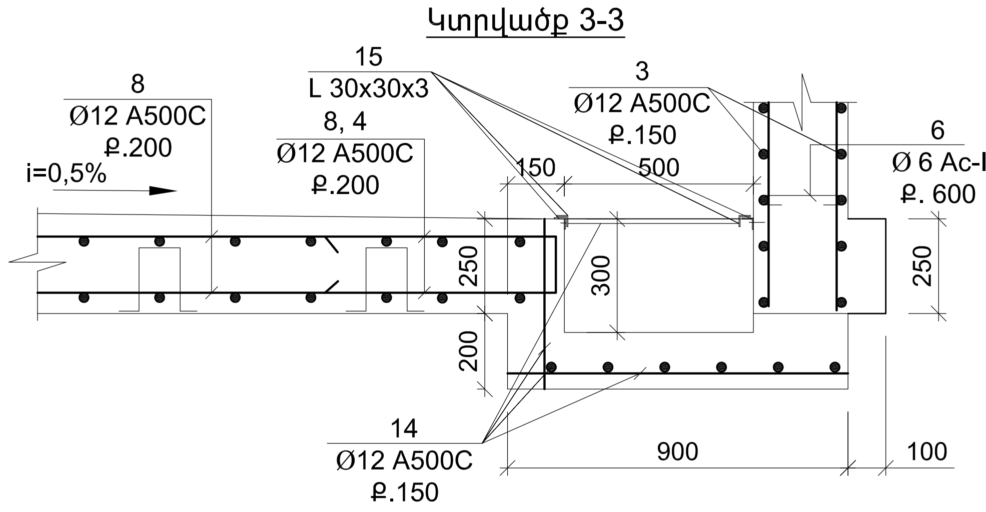

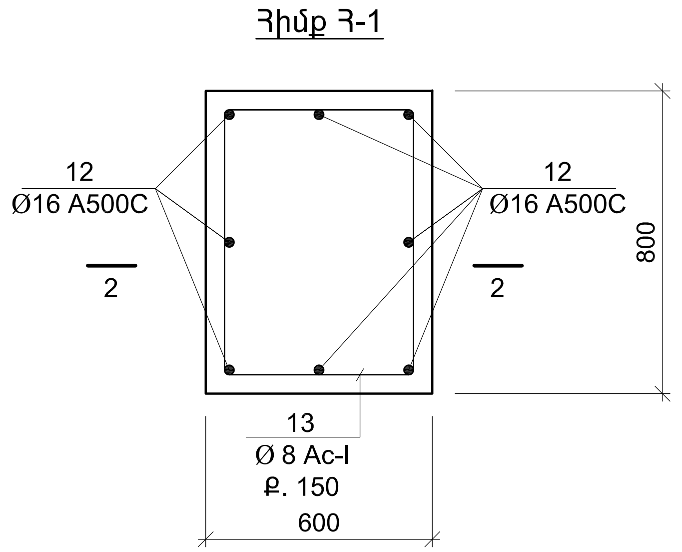

ՏՆՕՐԵՆ	Հ.ՔԵԼԵՋՅԱՆ		ԳԱՅԻ ՊՈՂՈՏԱՅԻ ԵՎ «ՋՐԱՇԽԱՐՀ»-Ի ՀԱՐԵՎԱՆՈՒԹՅԱՄԲ ՏԵՂԱԿԱՅՎԱԾ ԱՅԳՈՒ ՎԵՐԱԿԱՆԳՆՄԱՆ ԵՎ ԲԱՐԵԿԱՐԳՄԱՆ ՆԱԽԱԳԻԾ	ԿԵ		
Ն.Գ.ՃԱՐՏԱՐԱՊԵՏ	Գ. ԲԱԲԱՋԱՆՅԱՆ			ՓՈՒԼ	ԹԵՐԹ	ԹԵՐԹԵՐ
ԿՈՆՍՏՐՈՒԿՏՈՐ	Դ.ՅԱՐՈՒԹՅՈՒՆՅԱՆ			ԱՆ	ԿԵ-15	33
			ԿՈՆՍՏՐՈՒԿՏՈՐԱԿԱՆ ՄԱՍ			
			Պոմպակայան հատակագիծ, սալերի ամրանավորման հատակագծեր	«ԵՃՇՊՀ»		

Միաձույլ պատերի ամրանավորում

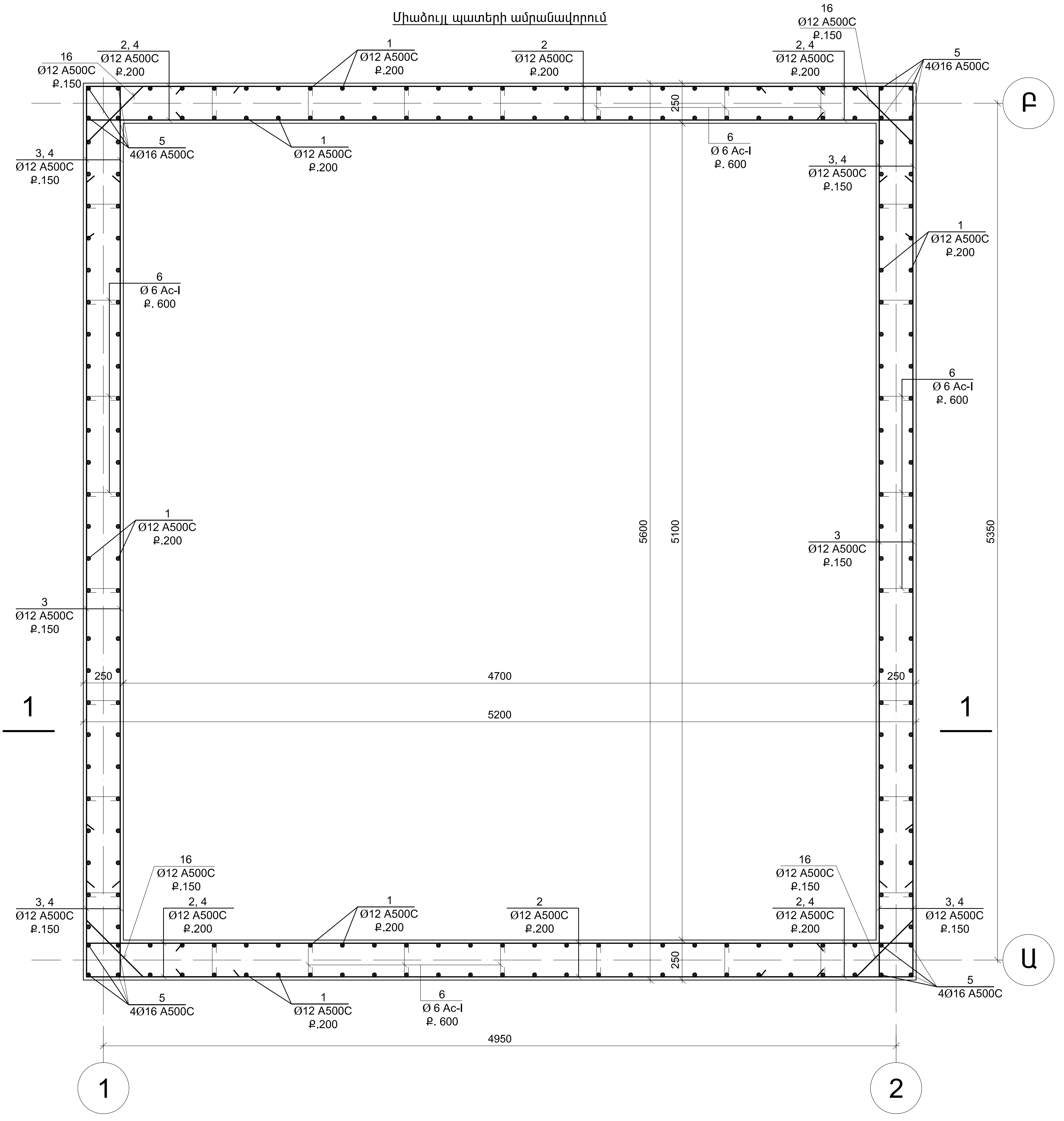

ՏՆՕՐԵՆ	Հ.ՔԵԼԵՋՅԱՆ		ԳՅՈՒՂԻ ՊՈՂՈՏԱՅԻ ԵՎ «ՋՐԱՇԽԱՐՀ»-Ի ՀԱՐԵՎԱՆՈՒԹՅԱՄԲ ՏԵՂԱԿԱՅՎԱԾ ԱՅԳՈՒ ՎԵՐԱԿԱՆԳՆՄԱՆ ԵՎ ԲԱՐԵԿԱՐԳՄԱՆ ՆԱԽԱԳԻԾ
Ն.Գ.ՃԱՐՏԱՐԱՊԵՏ	Գ. ԲԱԲԱՋԱՆՅԱՆ		
ԿՈՆՍՏՐՈՒԿՏՈՐ	Հ.ՀԱՐՈՒԹՅՈՒՆՅԱՆ		
			ԿՈՆՍՏՐՈՒԿՏՈՐԱԿԱՆ ՄԱՍ
			Պոմպակայան Միաձույլ պատերի ամրանավորում

ԿԵ		
ՓՈՒԼ	ԹԵՐԹ	ԹԵՐԹԵՐ
ԱՆ	ԿԵ-16	33

«ԵՃՇՊՀ»

Կտրվածք 1-1

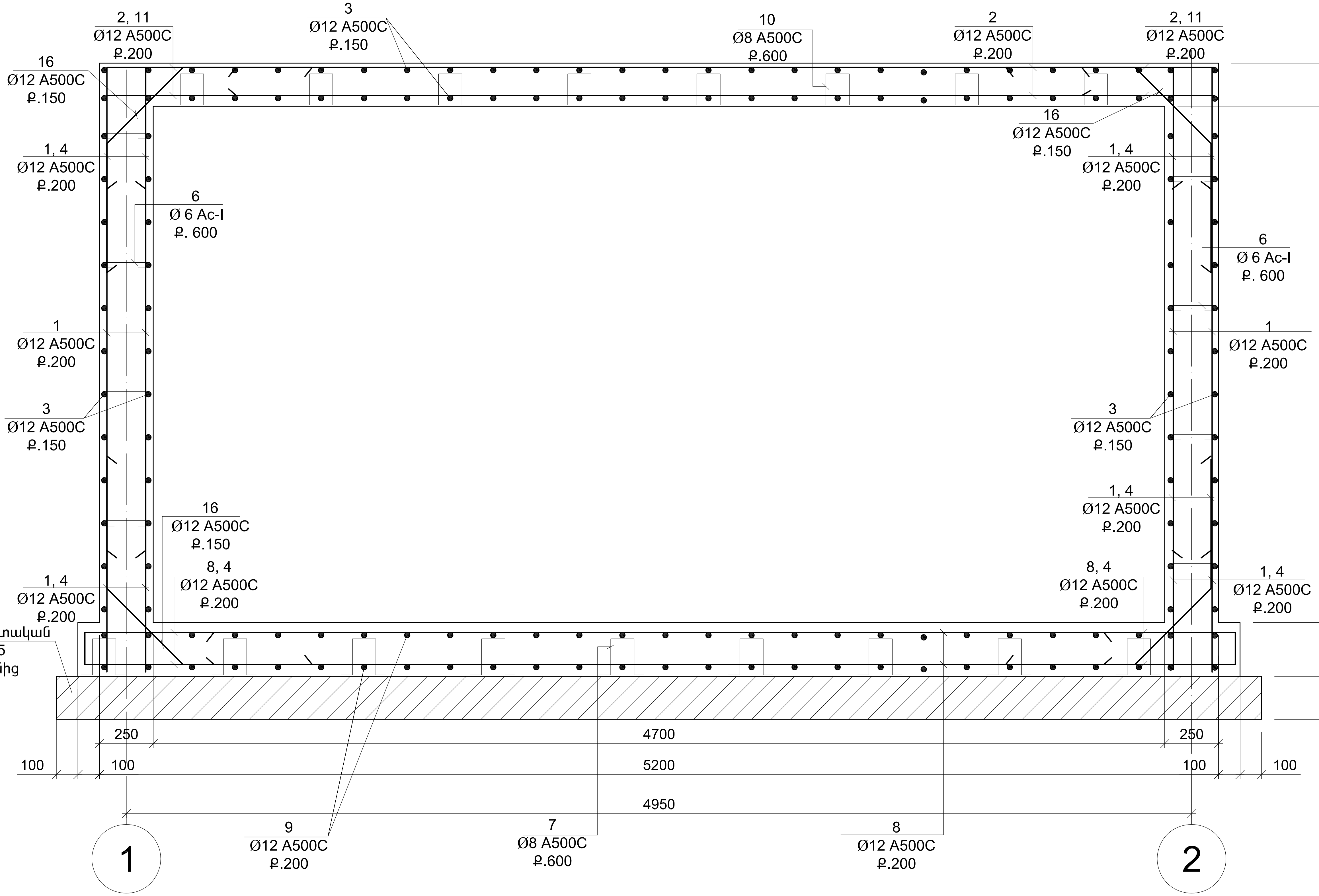

ՏՆՕՐԷՆ	Հ.ՔԵԼԵՋՅԱՆ		ԳԱՅԻ ՊՈՂՈՏԱՅԻ ԵՎ «ՋՐԱՇԽԱՐՀ»-Ի ՀԱՐԵՎԱՆՈՒԹՅԱՄԲ ՏԵՂԱԿԱՅՎԱԾ ԱՅԳՈՒ ՎԵՐԱԿԱՆԳՆՄԱՆ ԵՎ ԲԱՐԵԿԱՐԳՄԱՆ ՆԱԽԱԳԻԾ	ԿԵ		
Ն.Գ.ՃԱՐՏԱՐԱՊԵՏ	Գ. ԲԱԲԱՋԱՆՅԱՆ					
ԿՈՆՍՏՐՈՒԿՏՈՐ	Յ.ՅԱՐՈՒԹՅՈՒՆՅԱՆ			ՓՈՒԼ	ԹԵՐԹ	ԹԵՐԹԵՐ
				ԱՆ	ԿԵ-17	33
			ԿՈՆՍՏՐՈՒԿՏՈՐԱԿԱՆ ՄԱՍ	«ԵՃՇՊՀ»		
			Պոմպակայան Կտրվածք 1-1			

Միաձույլ պատ «Ա» առանցքով

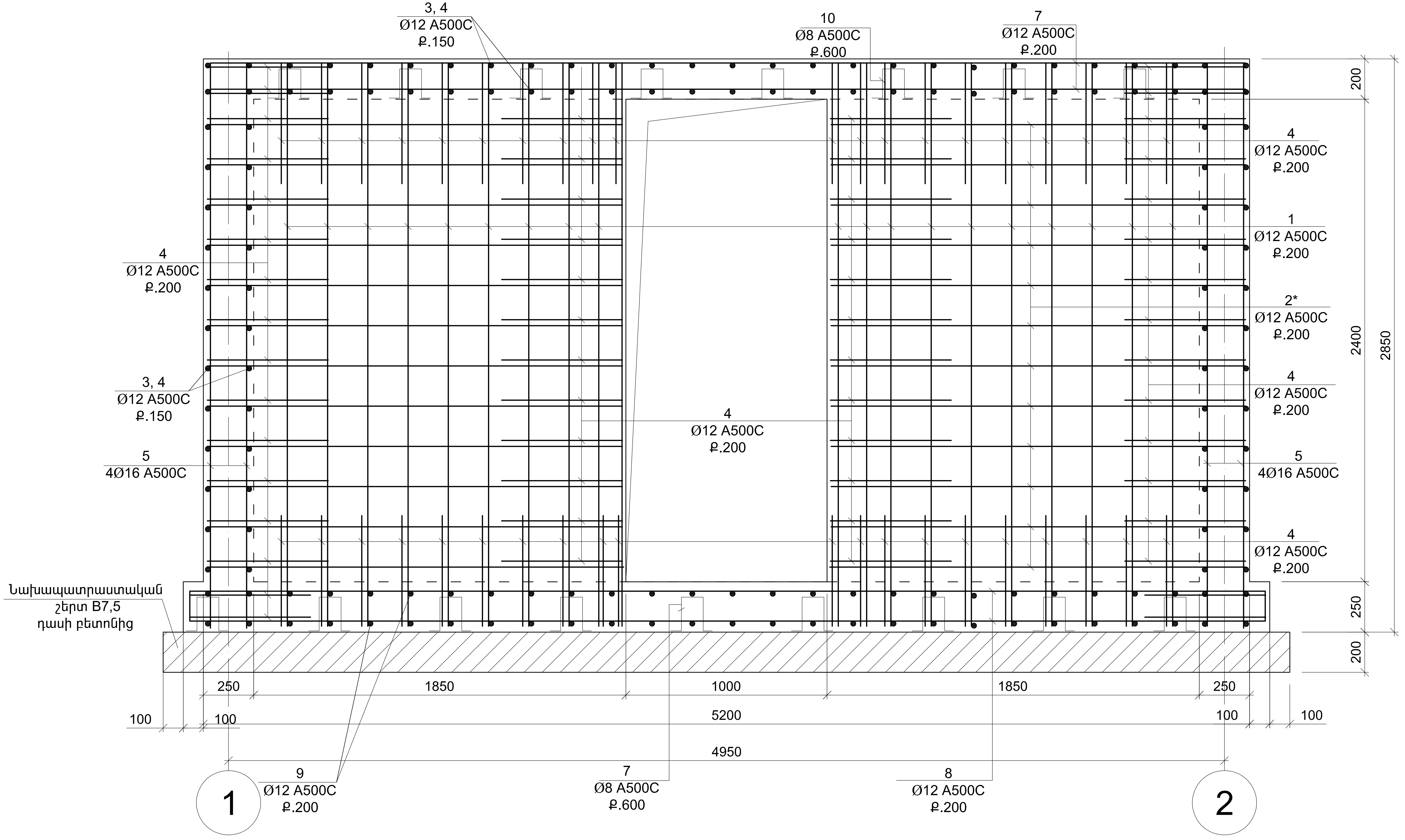

ՏՆՕՐԵՆ	Հ.ՔԵԼԵՋՅԱՆ		ԳԱՅԻ ՊՈՂՈՏԱՅԻ ԵՎ «ՋՐԱՇԽԱՐՀ»-Ի ՀԱՐԵՎԱՆՈՒԹՅԱՄԲ ՏՂԵՂԱԿԱՅՎԱԾ ԱՅԳՈՒ ՎԵՐԱԿԱՆԳՆՄԱՆ ԵՎ ԲԱՐԵԿԱՐԳՄԱՆ ՆԱԽԱԳԻԾ	ԿԵ	
Ն.Գ.ՃԱՐՏԱՐԱՊԵՏ	Գ. ԲԱԲԱՋԱՆՅԱՆ				
ԿՈՆՍՏՐՈՒԿՏՈՐ	Հ.ՀԱՐՈՒԹՅՈՒՆՅԱՆ			ՓՈՒԼ	ԹԵՐԹ	ԹԵՐԹԵՐ
				ԱՆ	ԿԵ-18	33
			ԿՈՆՍՏՐՈՒԿՏՈՐԱԿԱՆ ՄԱՍ	«ԵՃՇՊՀ»	
			Պոմպակայան Միաձույլ պատ «Ա» առանցքով		

Միաձույլ պատ «Բ» առանցքով

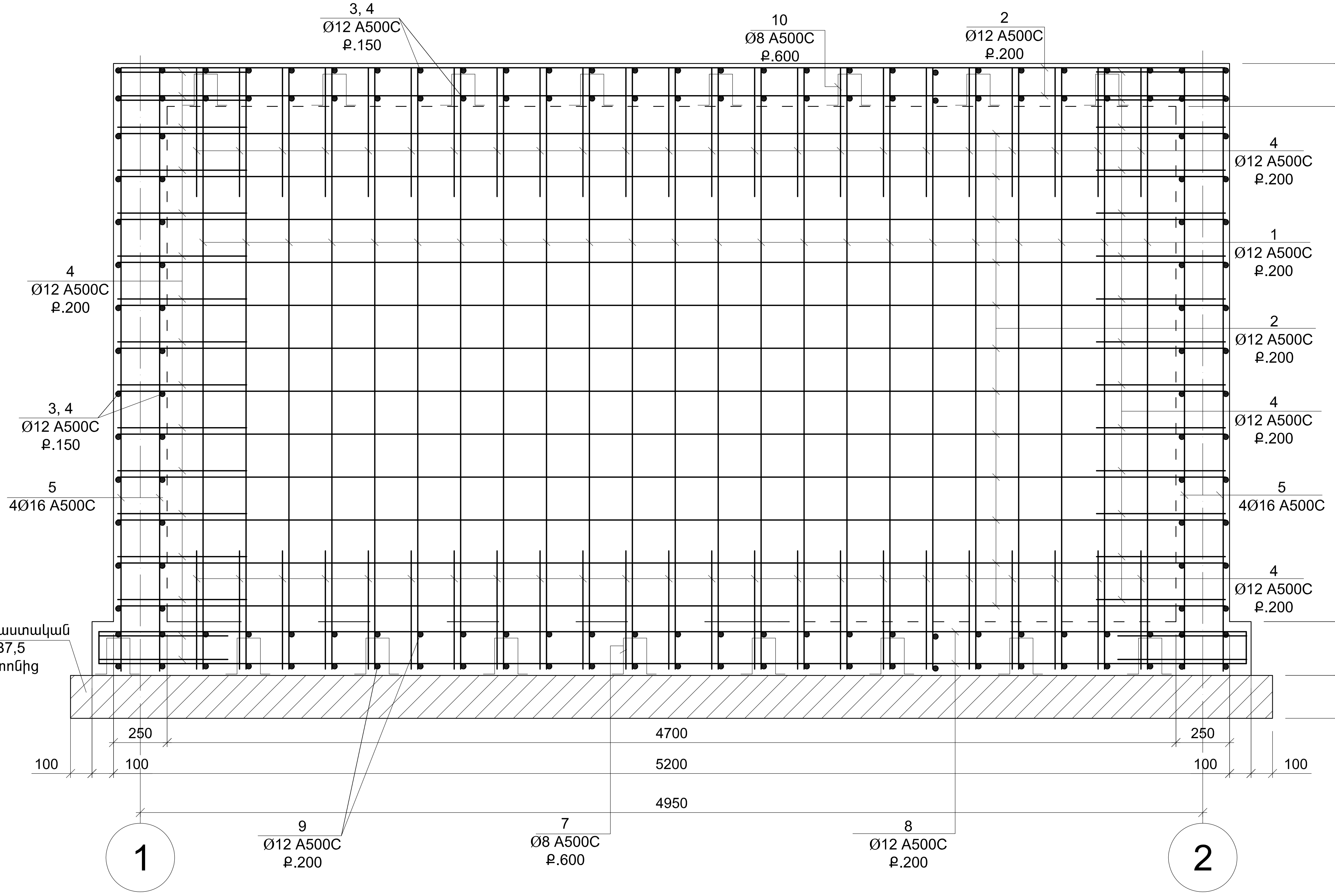

ՏՆՕՐԵՆ	Հ.ՔԵԼԵՋՅԱՆ		ԳԱՅԻ ՊՈՂՈՏԱՅԻ ԵՎ «ՋՐԱՇԽԱՐՀ»-Ի ՀԱՐԵՎԱՆՈՒԹՅԱՄԲ ՏԵՂԱԿԱՅՎԱԾ ԱՅԳՈՒ ՎԵՐԱԿԱՆԳՆՄԱՆ ԵՎ ԲԱՐԵԿԱՐԳՄԱՆ ՆԱԽԱԳԻԾ	ԿԵ
Ն.Գ.ՃԱՐՏԱՐԱՊԵՏ	Գ. ԲԱԲԱՋԱՆՅԱՆ			ՓՈՒԼ / ԹԵՐԹ / ԹԵՐԹԵՐ
ԿՈՆՍՏՐՈՒԿՏՈՐ	Յ.ՅԱՐՈՒԹՅՈՒՆՅԱՆ			ԱՆ / ԿԵ-19 / 33
			ԿՈՆՍՏՐՈՒԿՏՈՐԱԿԱՆ ՄԱՍ	«ԵՃՇՊՀ»
			Պոմպակայան Միաձույլ պատ «Բ» առանցքով	

Միաձույլ պատ «1» և «2» առանցքներով

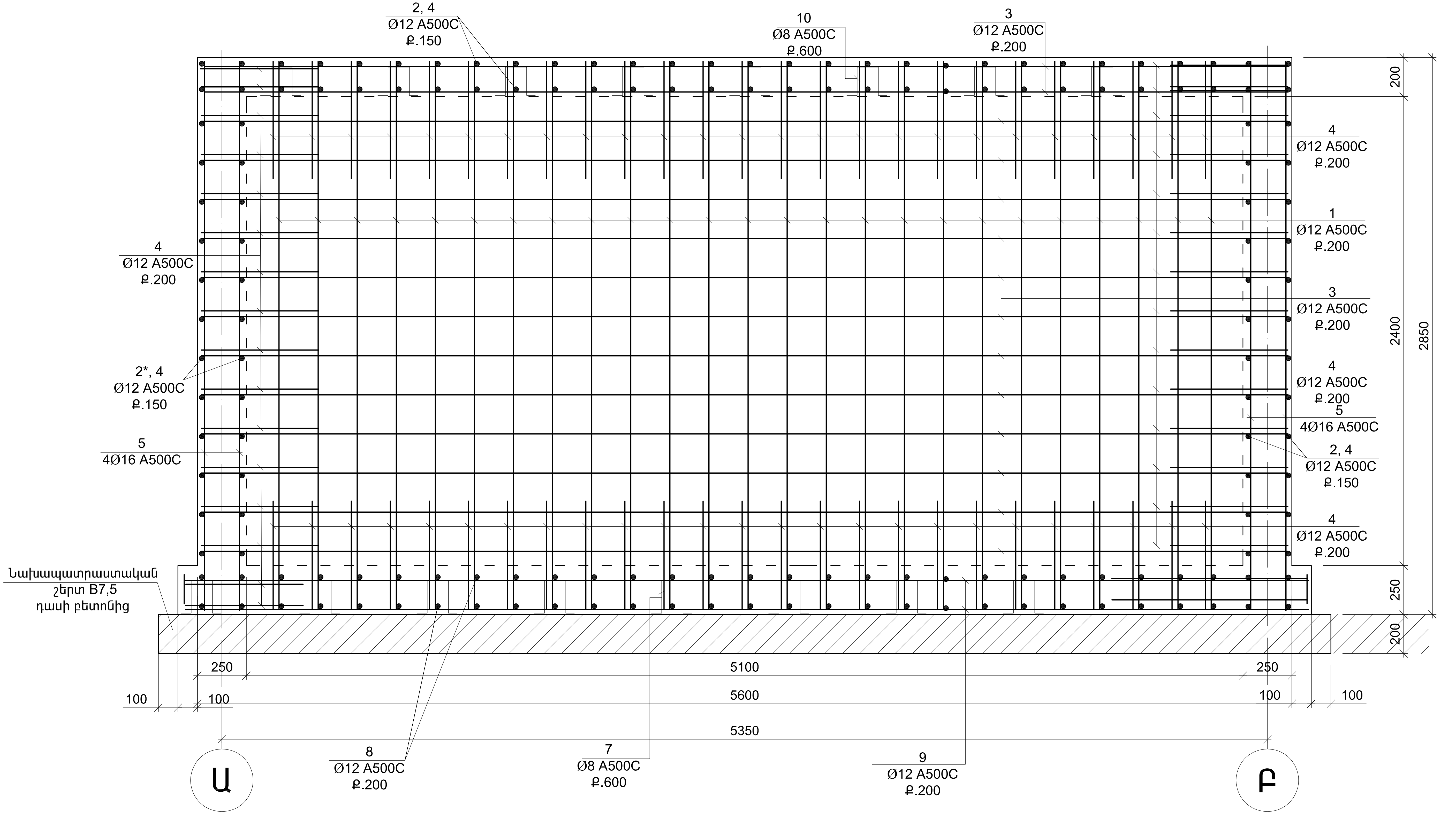

ՏՆՕՐԵՆ	Հ.ՔԵԼԵՋՅԱՆ		ԳԱՅԻ ՊՈՂՈՏԱՅԻ ԵՎ «ՋՐԱՇԽԱՐՀ»-Ի ՀԱՐԵՎԱՆՈՒԹՅԱՄԲ ՏՂԵՂԱԿԱՅՎԱԾ ԱՅԳՈՒ ՎԵՐԱԿԱՆԳՆՄԱՆ ԵՎ ԲԱՐԵԿԱՐԳՄԱՆ ՆԱԽԱԳԻԾ	ԿԵ		
Ն.Գ.ՃԱՐՏԱՐԱՊԵՏ	Գ. ԲԱԲԱՋԱՆՅԱՆ					
ԿՈՆՍՏՐՈՒԿՏՈՐ	Հ.ՀԱՐՈՒԹՅՈՒՆՅԱՆ			ՓՈՒԼ	ԹԵՐԹ	ԹԵՐԹԵՐ
				ԱՆ	ԿԵ-20	33
			ԿՈՆՍՏՐՈՒԿՏՈՐԱԿԱՆ ՄԱՍ	«ԵՃՇՊՀ»		
			Պոմպակայան Միաձույլ պատ «1» և «2» առանցքներով			

ՄԻԱՁՈՒՅԼ Ե/Բ ՏԱՐՐԵՐԻ ՄԱՍՆԱԳԻՐ

ԴԻՐՔ	ՆՇԱՆԱԿՈՒՄ	ԱՆՎԱՆՈՒՄ	ՔԱ-ՆԱԿ ՀԱՏ	ԿՇԻՌԸ ԿԳ
1	2	3	4	5
		Պոմպակայան	2	
1		Ø 12 A 500C; L= 2800	200	497.3
2		Ø 12 A 500C; L= 5200	90	439.6
2*		Ø 12 A 500C; L= 2000	56	99.5
3		Ø 12 A 500C; L= 5500	156	762.0
4	600 200 600	Ø 12 A 500C; L= 1400	480	596.7
5		Ø 16 A 500C; L= 2800	16	70.7
6	100 200 100	Ø 6 Ac-I; L= 400	280	24.9
7	220 200 220 200 200	Ø 8 A 500C; L= 1040	150	61.6
8		Ø 12 A 500C; L= 5350	60	285.1
9		Ø 12 A 500C; L= 5800	50	257.2
10	170 200 170 200 200	Ø 8 A 500C; L= 940	150	55.7
11	600 150 600	Ø 12 A 500C; L= 1350	100	119.9
12		Ø 16 A 500C; L= 1000	8	12.6
13	600 700 500 800	Ø 8 Ac-I; L= 2600	4	4.1
14		Ø 12 A 500C; L= 15.0 մ	-	13.3
15		L 30x30x3; L= 500	6	4.1
16	500 600 600	Ø 12 A 500C; L= 1700	208	314.0
		Հատակի թեք քսահարթում		26.0 Մ²
		ԲԵՏՈՆ B 7.5 ԴԱՍԻ		7.9 Մ³
		ԲԵՏՈՆ B 25 ԴԱՍԻ		18.5 Մ³
	Պատերի և ծածկի արտաքին մասի երկտակ ջրամեկուսացում			72.0 Մ²

Խծուկի կտրվածք

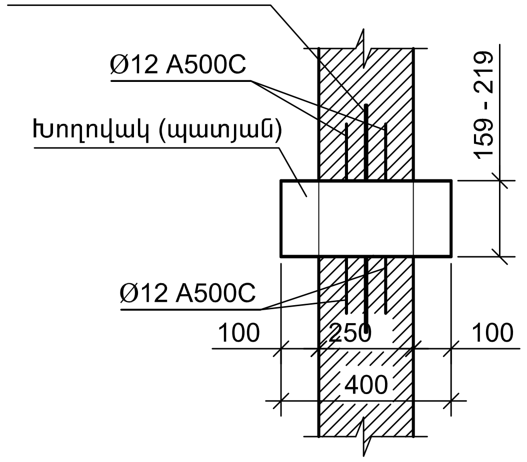

ՄԻԱՁՈՒՅԼ Ե/Բ ՏԱՐՐԵՐԻ ՄԱՍՆԱԳԻՐ

ԴԻՐՔ	ՆՇԱՆԱԿՈՒՄ	ԱՆՎԱՆՈՒՄ	ՔԱ-ՆԱԿ ՀԱՏ	ԿՇԻՌԸ ԿԳ
1	2	3	4	5
		Խծուկ ԽԾ-1	2	
1	ГОСТ 5781-82*	Ø 12 A 500C; L= 150	12	1.60
2	ГОСТ 103-76	-4x560x560	1	9.8
3	ГОСТ 10704-91	Тр.Ø159x5 L= 450	1	8.5
		Խծուկ ԽԾ-2	3	
1	ГОСТ 5781-82*	Ø 12 A 500C; L= 150	12	1.60
2	ГОСТ 103-76	-4x670x670	1	14.1
3	ГОСТ 10704-91	Тр.Ø219x5 L= 450	1	11.9

Խծուկ ԽԾ-1

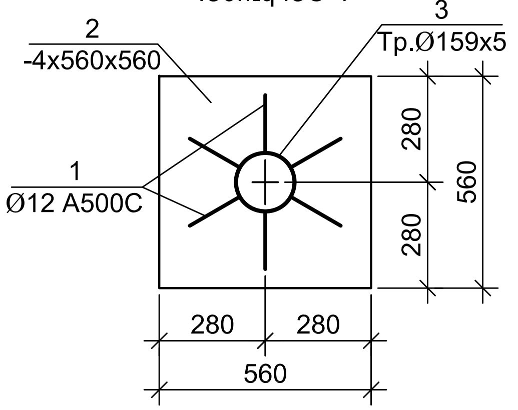

Խծուկ ԽԾ-2

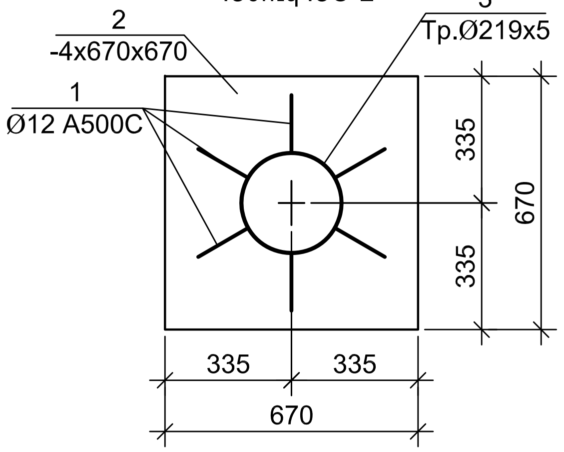

ՏՆՕՐԵՆ	Հ.ՔԵԼԵՋՅԱՆ		ԳԱՅԻ ՊՈՂՈՏԱՅԻ ԵՎ «ՋՐԱՇԽԱՐՀ»-Ի ՀԱՐԵՎԱՆՈՒԹՅԱՄԲ ՏԵՂԱԿԱՅՎԱԾ ԱՅԳՈՒ ՎԵՐԱԿԱՆԳՆՄԱՆ ԵՎ ԲԱՐԵԿԱՐԳՄԱՆ ՆԱԽԱԳԻԾ	ԿԵ		
Ն.Գ.ՃԱՐՏԱՐԱՊԵՏ	Գ. ԲԱԲԱՋԱՆՅԱՆ			ՓՈՒԼ	ԹԵՐԹ	ԹԵՐԹԵՐ
ԿՈՆՍՏՐՈՒԿՏՈՐ	Հ.ՀԱՐՈՒԹՅՈՒՆՅԱՆ			ԱՆ	ԿԵ-21	33
			ԿՈՆՍՏՐՈՒԿՏՈՐԱԿԱՆ ՄԱՍ	«ԵՃՇՊՀ»		
			Պոմպակայան Մասնագիր			

Հատակի ամրանավորման հատակագիծ

Մ 1:50

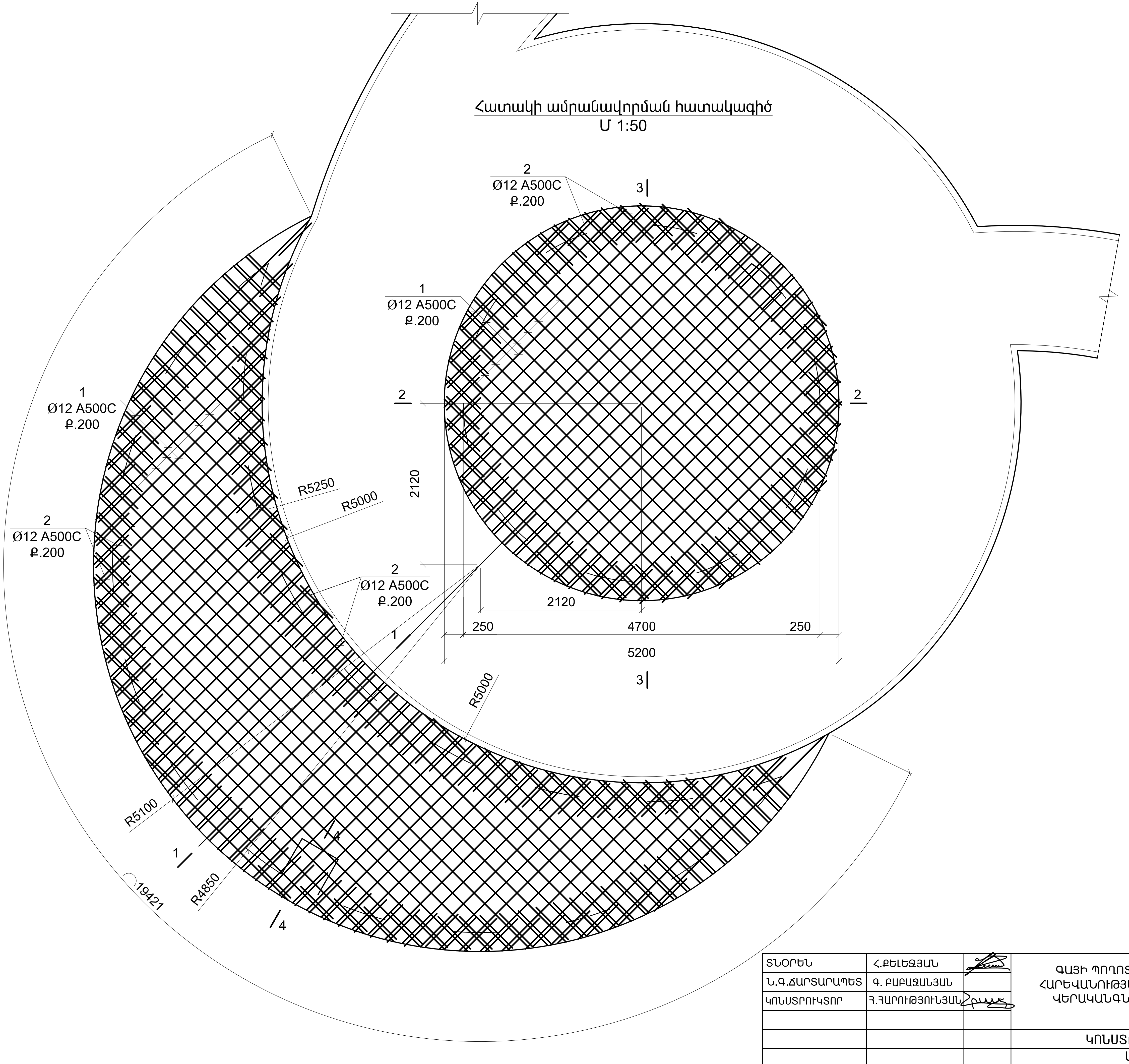

ՏՆՕՐԵՆ	Հ.ՔԵԼԵՋՅԱՆ	
Ն.Գ.ՃԱՐՏԱՐԱՊԵՏ	Գ. ԲԱԲԱՋԱՆՅԱՆ	
ԿՈՆՍՏՐՈՒԿՏՈՐ	Հ.ՀԱՐՈՒԹՅՈՒՆՅԱՆ	

ԳԱՅԻ ՊՈՂՈՏԱՅԻ ԵՎ «ՋՐԱՇԽԱՐՀ»-Ի ՀԱՐԵՎԱՆՈՒԹՅԱՄԲ ՏԵՂԱԿԱՅՎԱԾ ԱՅԳՈՒ ՎԵՐԱԿԱՆԳՆՄԱՆ ԵՎ ԲԱՐԵԿԱՐԳՄԱՆ ՆԱԽԱԳԻԾ

ԿԵ

ՓՈՒԼ	ԹԵՐԹ	ԹԵՐԹԵՐ
ԱՆ	ԿԵ-22	33

ԿՈՆՍՏՐՈՒԿՏՈՐԱԿԱՆ ՄԱՍ

Ավազաններ
Հատակի ամրանավորման հատակագիծ

«ԵՃՇՊՀ»

Պատերի ամրանավորման հատակագիծ
Մ 1:50

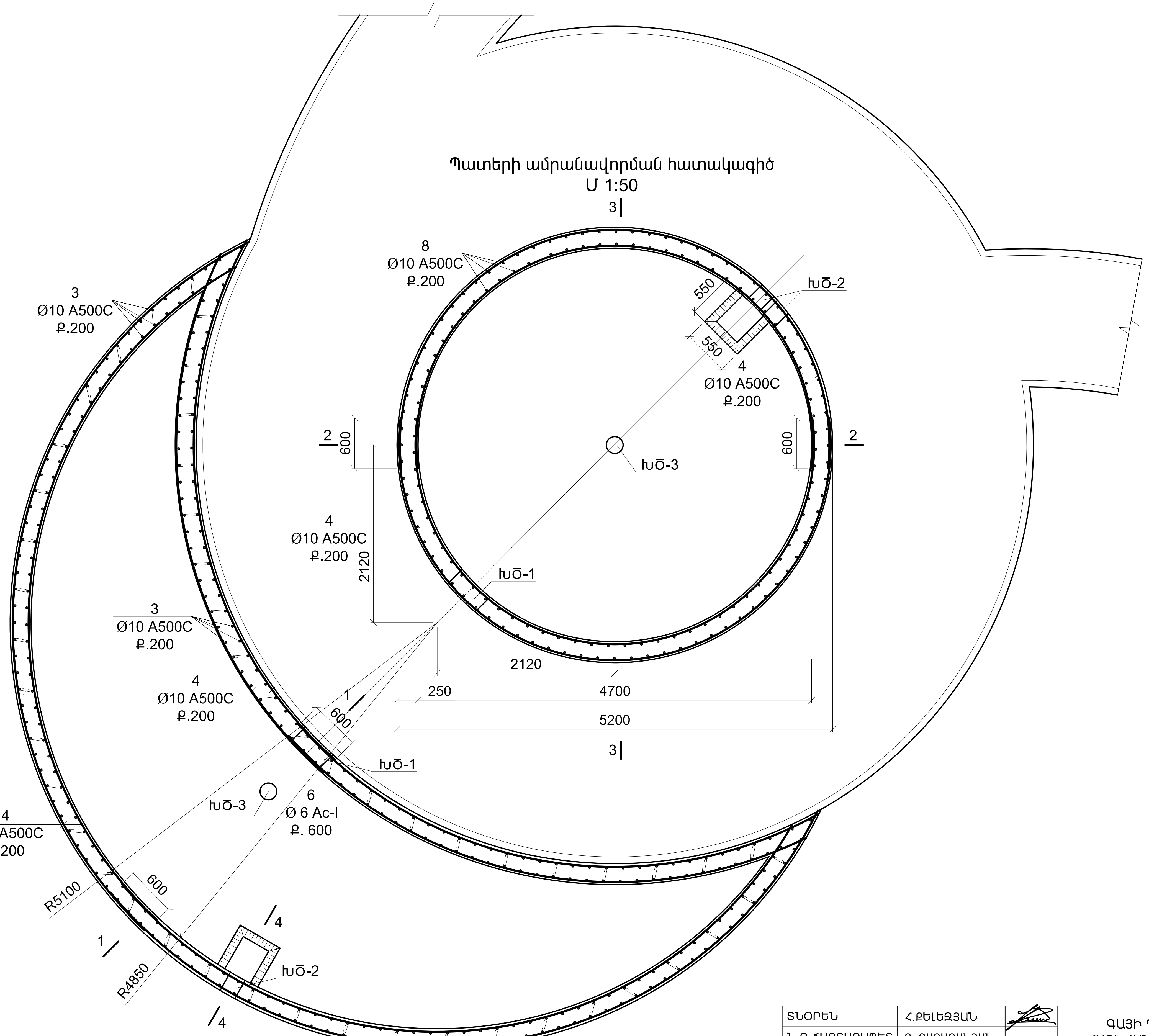

ՏՆՕՐԵՆ	Հ.ՔԵԼԵՋՅԱՆ		ԳԱՅԻ ՊՈՂՈՏԱՅԻ ԵՎ «ՋՐԱՇԽԱՐՀ»-Ի ՀԱՐԵՎԱՆՈՒԹՅԱՄԲ ՏԵՂԱԿԱՅՎԱԾ ԱՅԳՈՒ ՎԵՐԱԿԱՆԳՆՄԱՆ ԵՎ ԲԱՐԵԿԱՐԳՄԱՆ ՆԱԽԱԳԻԾ	ԿԵ	
Ն.Գ.ՃԱՐՏԱՐԱՊԵՏ	Գ. ԲԱԲԱՋԱՆՅԱՆ				
ԿՈՆՍՏՐՈՒԿՏՈՐ	Հ.ՀԱՐՈՒԹՅՈՒՆՅԱՆ			ՓՈՒԼ / ԹԵՐԹ / ԹԵՐԹԵՐ	
				ԱՆ / ԿԵ-23 / 33	
			ԿՈՆՍՏՐՈՒԿՏՈՐԱԿԱՆ ՄԱՍ	«ԵՃՇՊՀ»	
			Ավազաններ Պատերի ամրանավորման հատակագիծ		

Կտրվածք 1-1
Մ 1:20

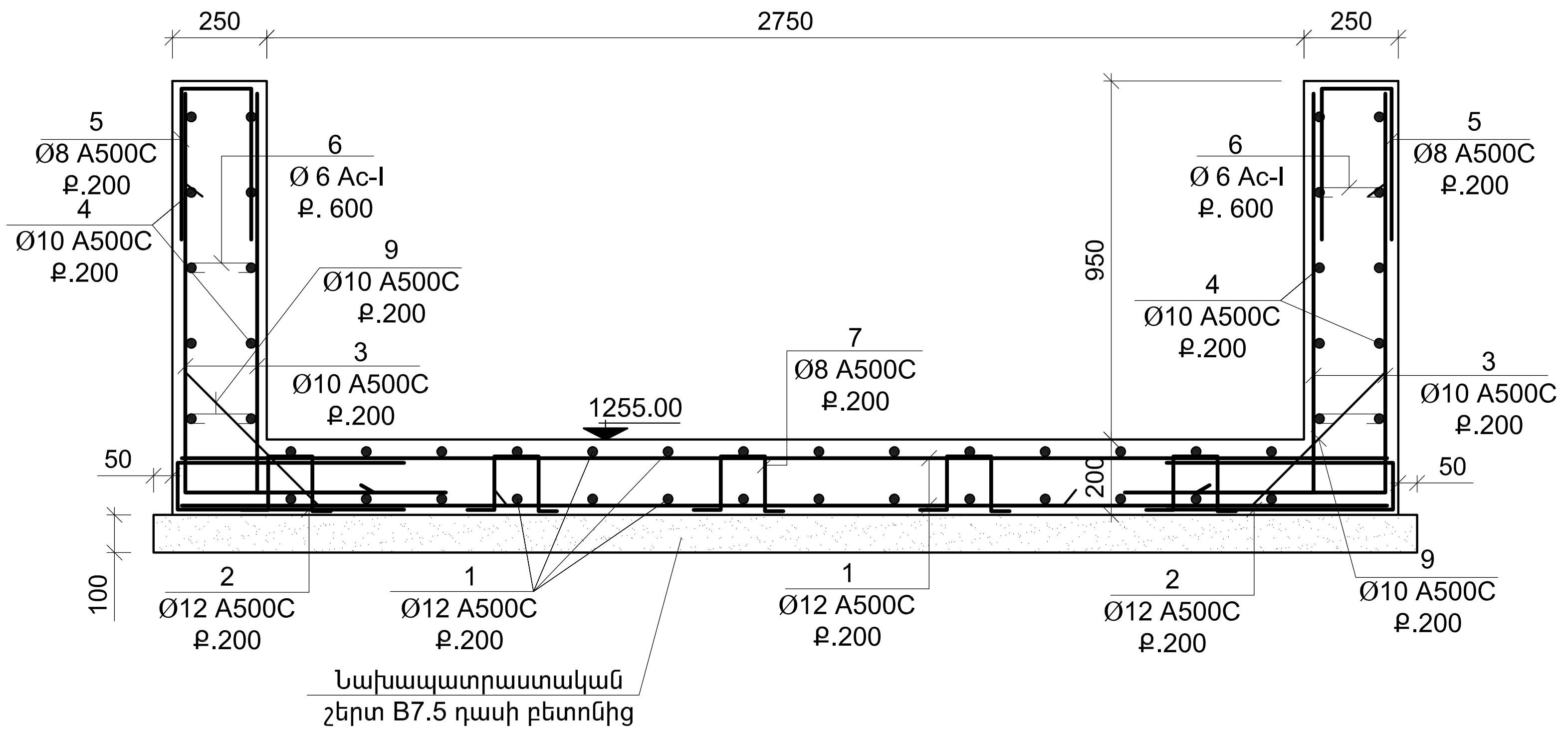

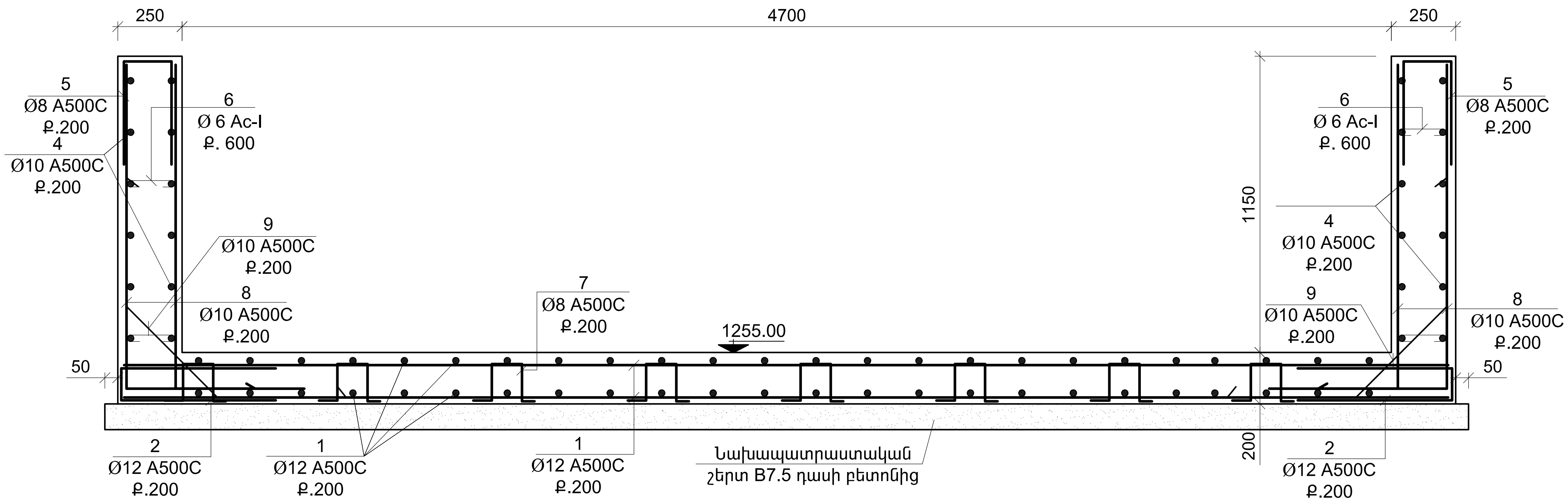

ՏՆՕՐԵՆ	Հ.ՔԵԼԵՋՅԱՆ		ԳԱՅԻ ՊՈՂՈՏԱՅԻ ԵՎ «ՋՐԱՇԽԱՐՀ»-Ի ՀԱՐԵՎԱՆՈՒԹՅԱՄԲ ՏԵՂԱԿԱՅՎԱԾ ԱՅԳՈՒ ՎԵՐԱԿԱՆԳՆՄԱՆ ԵՎ ԲԱՐԵԿԱՐԳՄԱՆ ՆԱԽԱԳԻԾ	ԿԵ
Ն.Գ.ՃԱՐՏԱՐԱՊԵՏ	Գ. ԲԱԲԱՋԱՆՅԱՆ			ՓՈՒԼ / ԹԵՐԹ / ԹԵՐԹԵՐ
ԿՈՆՍՏՐՈՒԿՏՈՐ	Ց.ՀԱՐՈՒԹՅՈՒՆՅԱՆ			ԱՆ / ԿԵ-24 / 33
			ԿՈՆՍՏՐՈՒԿՏՈՐԱԿԱՆ ՄԱՍ	
			Ավազաններ Կտրվածքներ 1-1, 2-2	«ԵՃՇՊՀ»

Կտրվածք 3-3
Մ 1:20

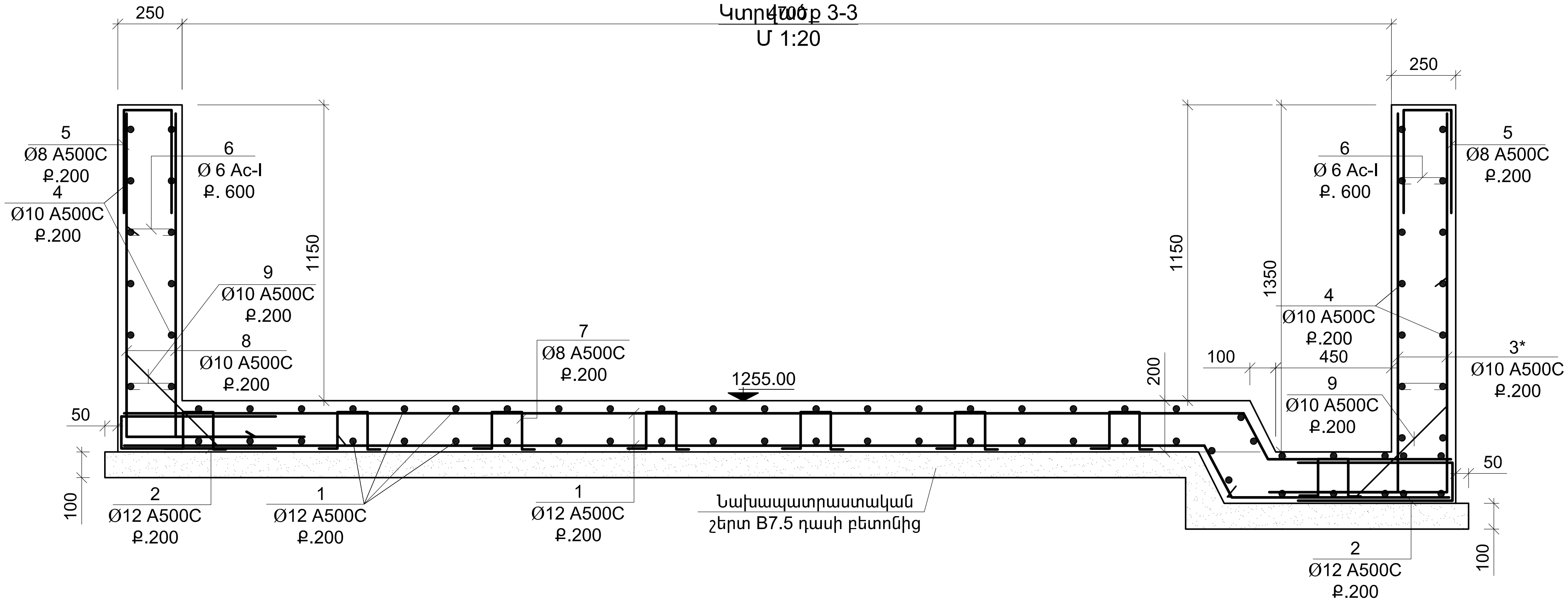

Կտրվածք 4-4
Մ 1:20

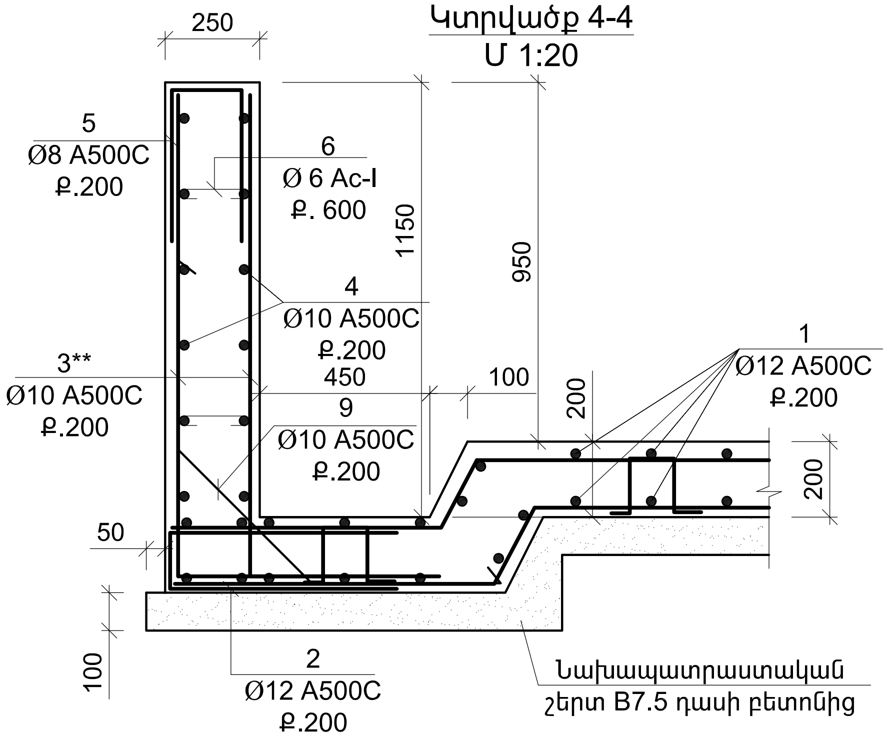

ՏՆՕՐԵՆ	Հ.ՔԵԼԵՉՅԱՆ		ԳԱՅԻ ՊՈՂՈՏԱՅԻ ԵՎ «ՋՐԱՇԽԱՐՀ»-Ի ՀԱՐԵՎԱՆՈՒԹՅԱՄԲ ՏՂԵՂԱԿԱՅՎԱԾ ԱՅԳՈՒ ՎԵՐԱԿԱՆԳՆՄԱՆ ԵՎ ԲԱՐԵԿԱՐԳՄԱՆ ՆԱԽԱԳԻԾ	ԿԵ		
Ն.Գ.ՃԱՐՏԱՐԱՊԵՏ	Գ. ԲԱԲԱՋԱՆՅԱՆ					
ԿՈՆՍՏՐՈՒԿՏՈՐ	Հ.ՀԱՐՈՒԹՅՈՒՆՅԱՆ			ՓՈՒԼ	ԹԵՐԹ	ԹԵՐԹԵՐ
				ԱՆ	ԿԵ-25	33
			ԿՈՆՍՏՐՈՒԿՏՈՐԱԿԱՆ ՄԱՍ	«ԵՃՇՊՀ»		
			Ավազաններ Կտրվածքներ 3-3, 4-4			

Խծուկ ԽԾ-1

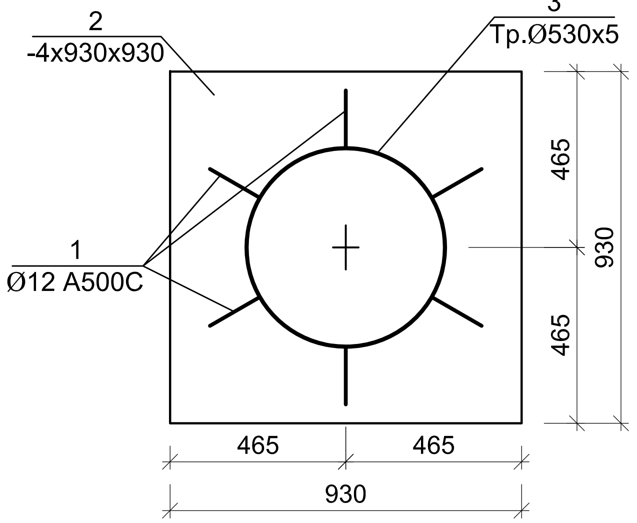

Խծուկ ԽԾ-2

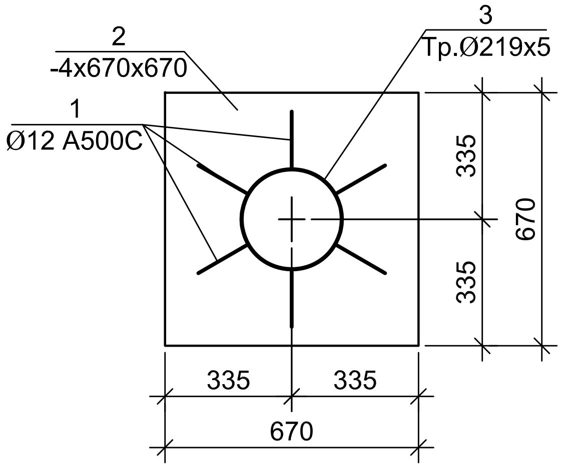

Խծուկ ԽԾ-3

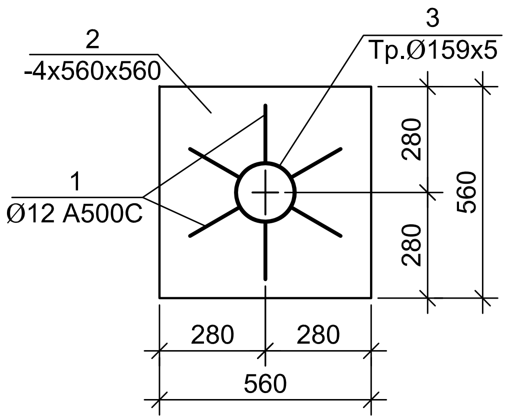

Խծուկի կտրվածք

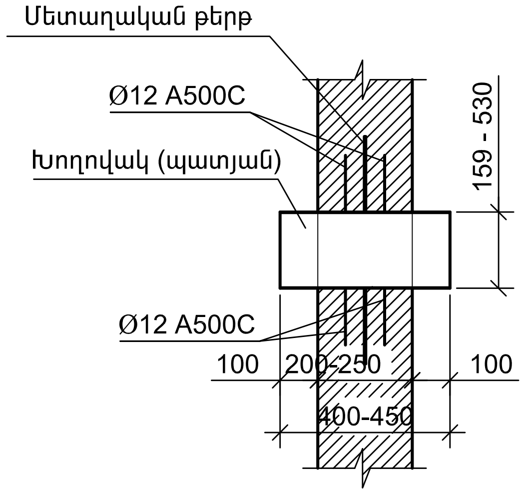

ՄԻԱՁՈՒՅԼ Ե/Բ ՏԱՐՐԵՐԻ ՄԱՍՆԱԳԻՐ

ԴԻՐՔ	ՆՇԱՆԱԿՈՒՄ	ԱՆՎԱՆՈՒՄ	ՔԱ-ՆԱԿ ՀԱՏ	ԿՇԻՌԸ ԿԳ
1	2	3	4	5
		Ավազաններ		
1		Ø 12 A 500C; ∑L= 1060	-	941.3
2	150 600 600	Ø 12 A 500C; L= 1350	220	263.7
3	500 1050	Ø 10 A 500C; L= 1550	300	286.9
3*	500 1500	Ø 10 A 500C; L= 2000	6	7.4
3**	500 1300	Ø 10 A 500C; L= 1800	6	6.7
4		Ø 10 A 500C; ∑L= 360	-	222.1
5	200 400 400	Ø 8 A 500C; L= 1000	235	92.8
6	100 200 100	Ø 6 Ac-I; L= 400	200	17.8
7	170 200 170 200 200	Ø 8 A 500C; L= 940	200	74.3
8	500 1250	Ø 10 A 500C; L= 1750	160	172.8
9	500 500 500	Ø 10 A 500C; L= 1500	235	217.5
		Հատակի թեք քսահարթում		37.0 Մ²
		ԲԵՏՈՆ B 7.5 ԴԱՍԻ		5.7 Մ³
		ԲԵՏՈՆ B 25, F150, W6 ԴԱՍԻ		22.5 Մ³
	Պատերի արտաքին մասի երկտակ ջրամեկուսացում			50.0 Մ²

ՄԻԱՁՈՒՅԼ Ե/Բ ՏԱՐՐԵՐԻ ՄԱՍՆԱԳԻՐ

ԴԻՐՔ	ՆՇԱՆԱԿՈՒՄ	ԱՆՎԱՆՈՒՄ	ՔԱ-ՆԱԿ ՀԱՏ	ԿՇԻՌԸ ԿԳ
1	2	3	4	5
		Խծուկ ԽԾ-1	2	
1	ГОСТ 5781-82*	Ø 12 A 500C; L= 150	12	1.60
2	ГОСТ 103-76	-4x930x930	1	27.2
3	ГОСТ 10704-91	Тр.Ø530x5 L= 400	1	25.9
		Խծուկ ԽԾ-2	3	
1	ГОСТ 5781-82*	Ø 12 A 500C; L= 150	12	1.60
2	ГОСТ 103-76	-4x670x670	1	14.1
3	ГОСТ 10704-91	Тр.Ø219x5 L= 450	1	11.9
		Խծուկ ԽԾ-3	2	
1	ГОСТ 5781-82*	Ø 12 A 500C; L= 150	12	1.60
2	ГОСТ 103-76	-4x560x560	1	9.8
3	ГОСТ 10704-91	Тр.Ø159x5 L= 450	1	8.5

ՏՆՕՐԵՆ	Հ.ՔԵԼԵՋՅԱՆ	ԳՅՈՒՂԻ ՊՈՂՈՏԱՅԻ ԵՎ «ՋՐԱՇԽԱՐՀ»-Ի ՀԱՐԵՎԱՆՈՒԹՅԱՄԲ ՏԵՂԱԿԱՅՎԱԾ ԱՅԳՈՒ ՎԵՐԱԿԱՆԳՆՄԱՆ ԵՎ ԲԱՐԵԿԱՐԳՄԱՆ ՆԱԽԱԳԻԾ		ԿԵ
Ն.Գ.ՃԱՐՏԱՐԱՊԵՏ	Գ. ԲԱԲԱՋԱՆՅԱՆ		ՓՈՒԼ	ԹԵՐԹ / ԹԵՐԹԵՐ
ԿՈՆՍՏՐՈՒԿՏՈՐ	Հ.ՀԱՐՈՒԹՅՈՒՆՅԱՆ		ԱՆ	ԿԵ-26 / 33
		ԿՈՆՍՏՐՈՒԿՏՈՐԱԿԱՆ ՄԱՍ		
		Ավազաններ Խծուկներ, ծավալներ		«ԵՃՇՊՀ»

Հատակագիծ
Մ 1:50

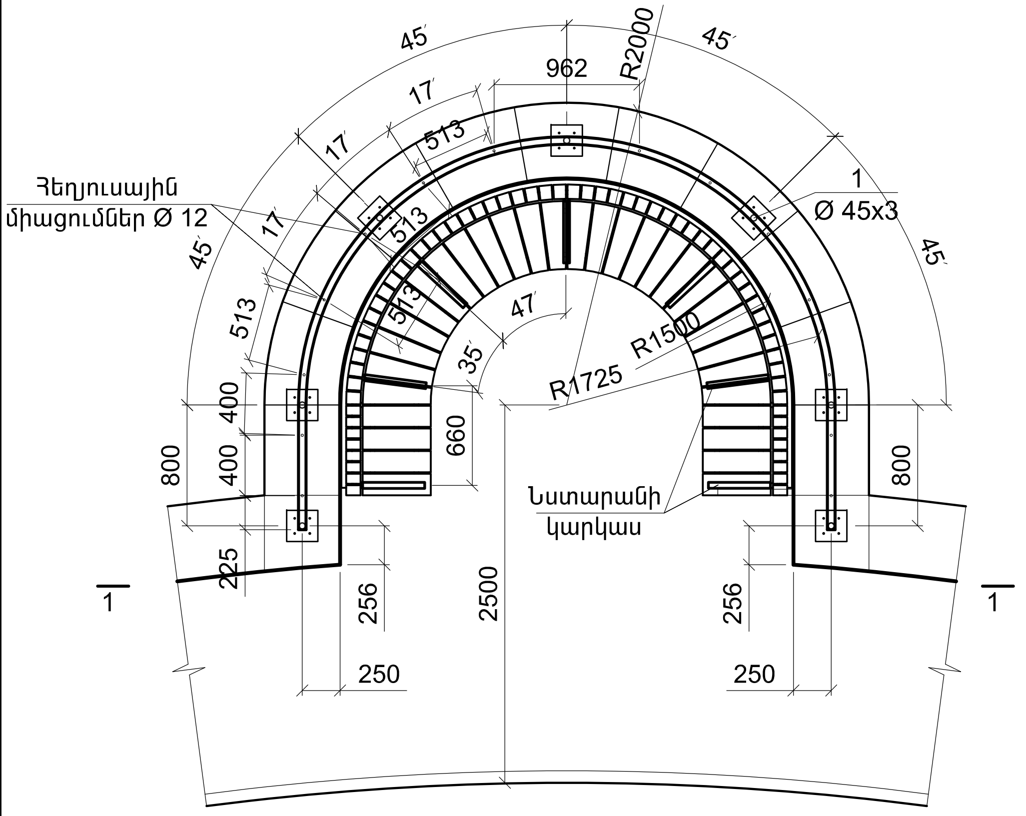

Նստարանի կարկաս
Մ 1:10

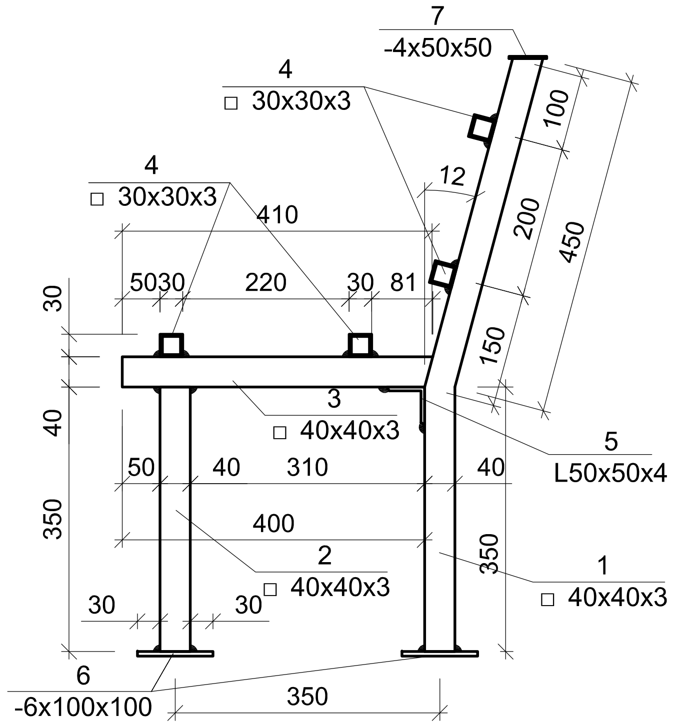

Ա-Ա

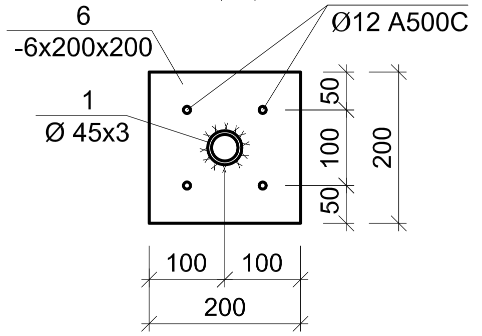

Դիրք 4
Մ 1:50

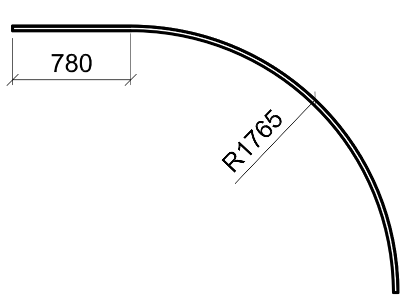

1

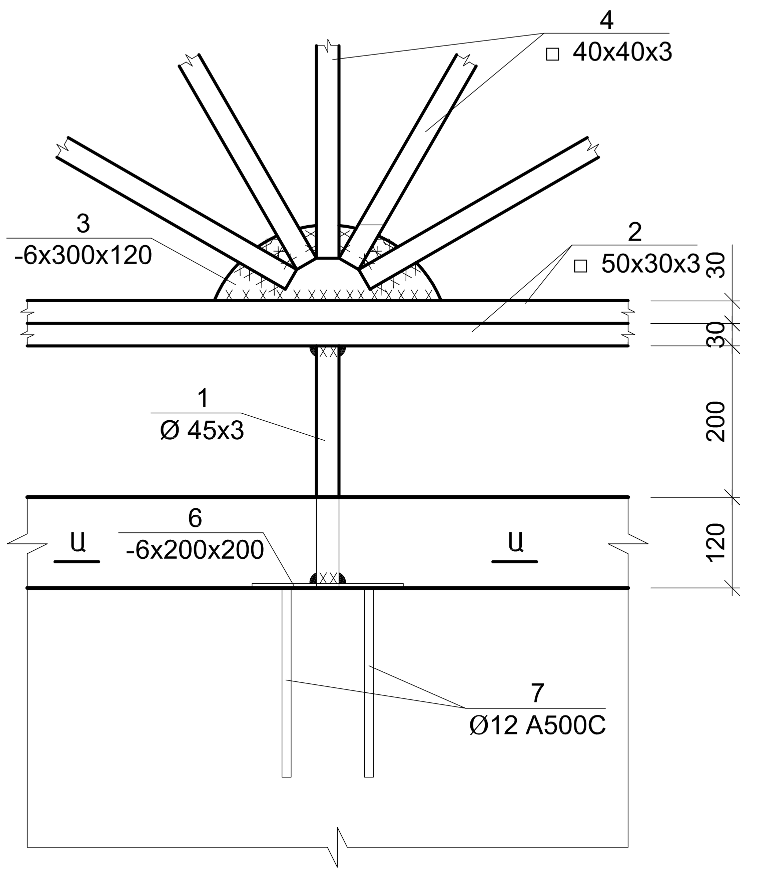

Կտրվածք 1-1
Մ 1:50

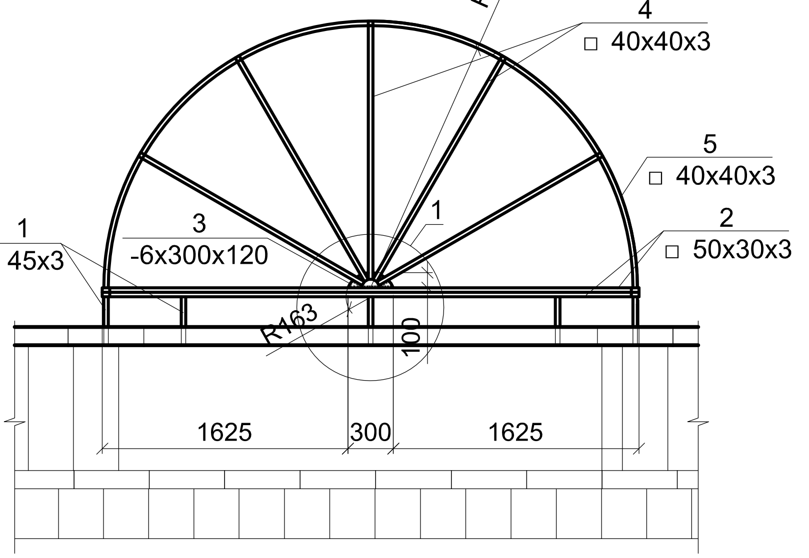

ՄԻԱՁՈՒՅԼ Ե/Բ ՏԱՐՐԵՐԻ ՄԱՍՆԱԳԻՐ

Դիրք	Նշանակում	Անվանում	Քա-նակ հատ	Կշիռը կգ
1	2	3	4	5
		Ջրուցարան N 2 (3 հատ)		
1		Ø 45x3, L=320	7	7.0
2		□ 50x30x3, L=7200	2	48.4
3		- 6x300x120	2	3.4
4		□ 40x40x3, L=3600	5	60.5
5		□ 40x40x3, L=5600	1	18.8
6		- 6x200x200	7	13.1
7		Ø 12 A 500C; L= 250	28	6.2
		Նստարանի կարկաս (3 հատ)		
1		□ 40x40x3, L=800	7	18.8
2		□ 40x40x3, L=350	7	8.2
3		□ 40x40x3, L=410	7	9.7
4		□ 30x30x3, ΣL=22 մ	-	53.2
5		L50x50x4, L=40	7	1.0
6		- 6x100x100	14	6.6
7		- 4x50x50	7	1.0
	Մետաղական մասերի երկտակ ներկում հակակոռոզիոն ներկով 11.0 մ²			
	Հեղյուսային միացումներ (Ø 12) 14 հատ			

ՏՆՕՐԵՆ	Հ.ՔԵԼԵՋՅԱՆ	
Ն.Գ.ՃԱՐՏԱՐԱՊԵՏ	Գ. ԲԱԲԱՅԱՆՅԱՆ	
ԿՈՆՍՏՐՈՒԿՏՈՐ	Հ.ՀԱՐՈՒԹՅՈՒՆՅԱՆ	

ԳԱՅԻ ՊՈՂՈՏԱՅԻ ԵՎ «ՋՐԱՇԽԱՐՀ»-Ի ՀԱՐԵՎԱՆՈՒԹՅԱՄԲ ՏԵՂԱԿԱՅՎԱԾ ԱՅԳՈՒ ՎԵՐԱԿԱՆԳՆՄԱՆ ԵՎ ԲԱՐԵԿԱՐԳՄԱՆ ՆԱԽԱԳԻԾ

ԿԵ

ՓՈՒԼ	ԹԵՐԹ	ԹԵՐԹԵՐ
ԱՆ	ԿԵ-27	33

ԿՈՆՍՏՐՈՒԿՏՈՐԱԿԱՆ ՄԱՍ

Ջրուցարան N2

«ԵՃՇՊՀ»

Հատակագիծ
Մ 1:50

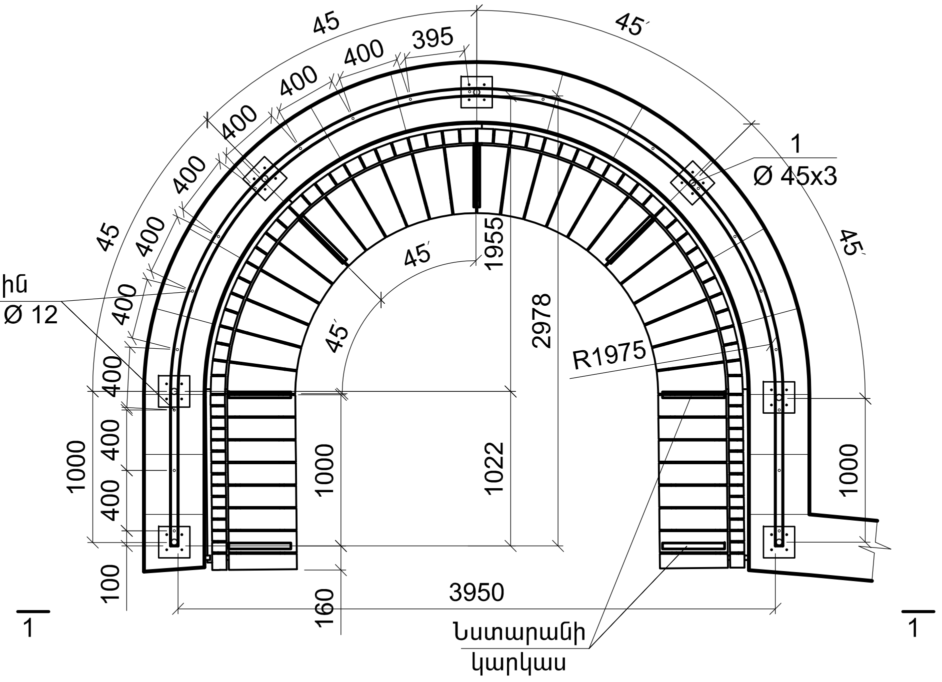

Նստարանի կարկաս
Մ 1:10

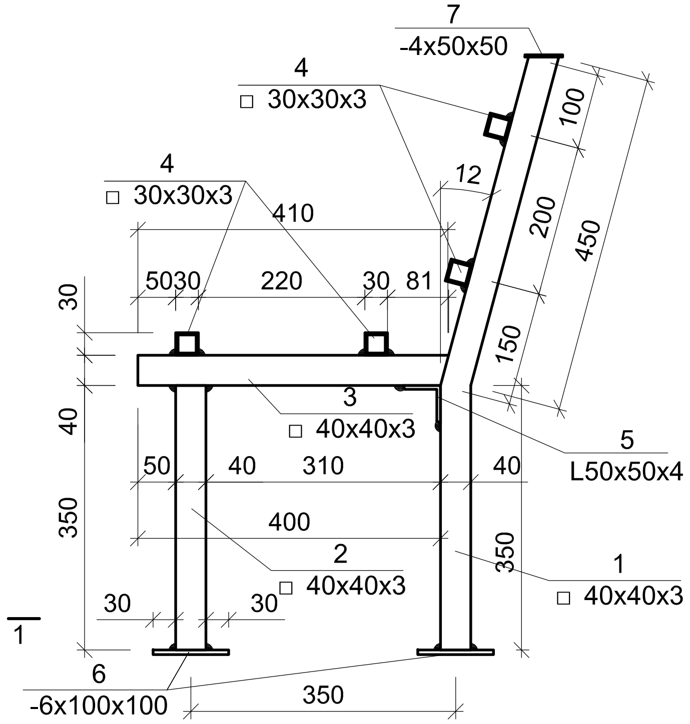

Դիրք 4
Մ 1:50

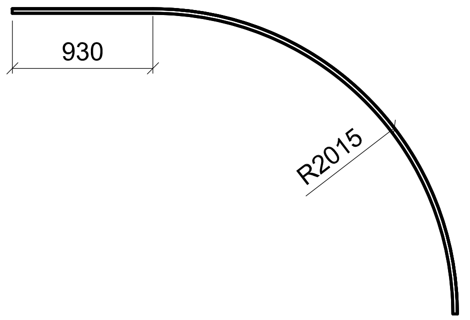

Ա-Ա

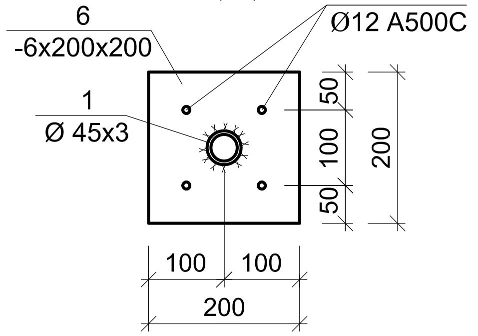

Կտրվածք 1-1
Մ 1:50

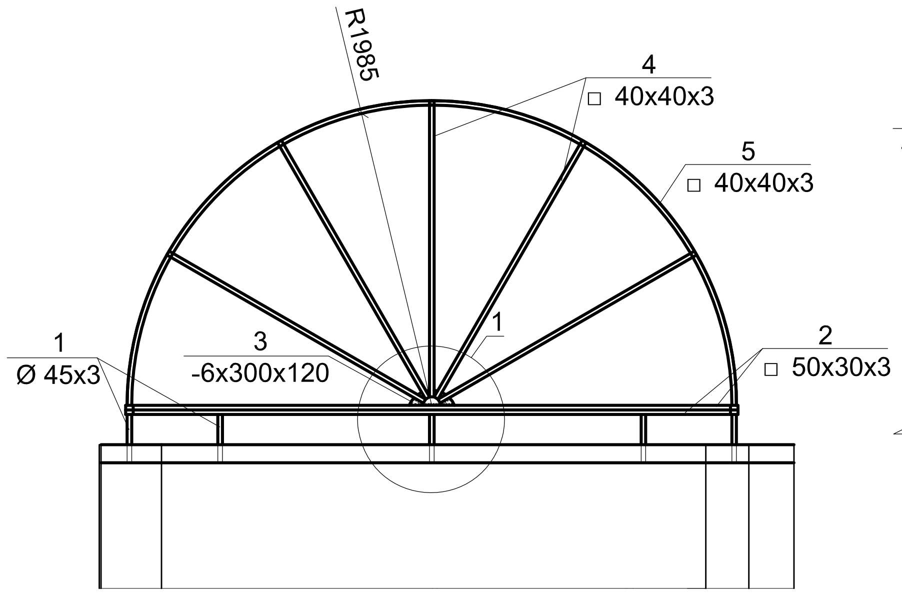

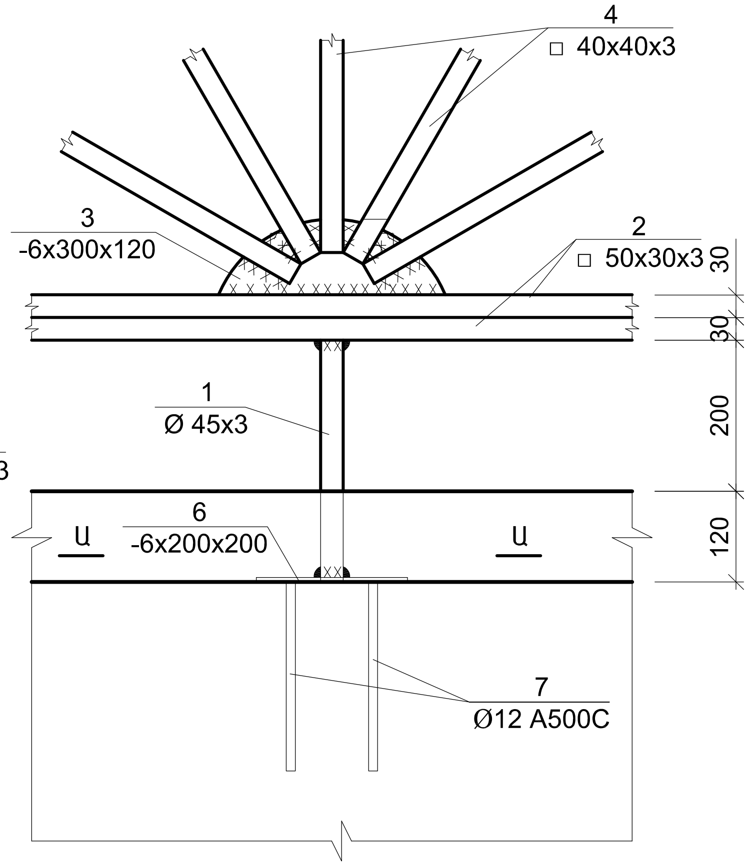

ՄԻԱՁՈՒՅԼ Ե/Բ ՏԱՐՐԵՐԻ ՄԱՍՆԱԳԻՐ

ԴԻՐՔ	ՆՇԱՆԱԿՈՒՄ	ԱՆՎԱՆՈՒՄ	ՔԱ-ՆԱԿ ՀԱՏ	ԿՇԻՌԸ ԿԳ
1	2	3	4	5
		Ջրուցարան N 3 (3 հատ)		
1		Ø 45x3, L=320	7	7.0
2		□ 50x30x3, L=10500	2	60.1
3		- 6x300x120	2	3.4
4		□ 40x40x3, L=4200	5	70.6
5		□ 40x40x3, L=6400	1	21.5
6		- 6x200x200	7	13.1
7		Ø 12 A 500C; L= 250	28	6.2
		Նստարանի կարկաս (3 հատ)		
1		□ 40x40x3, L=800	7	18.8
2		□ 40x40x3, L=350	7	8.2
3		□ 40x40x3, L=410	7	9.7
4		□ 30x30x3, ΣL=30 մ	-	73.0
5		L50x50x4, L=40	7	1.0
6		- 6x100x100	14	6.6
7		- 4x50x50	7	1.0
	Մետաղական մասերի երկտակ ներկում հակակոռոզիոն ներկով 14.0 մ²			
	Հեղյուսային միացումներ (Ø 12) 20 հատ			

ՏՆՕՐԵՆ	Հ.ՔԵԼԵՋՅԱՆ	
Ն.Գ.ՃԱՐՏԱՐԱՊԵՏ	Գ. ԲԱԲԱՋԱՆՅԱՆ	
ԿՈՆՍՏՐՈՒԿՏՈՐ	Հ.ՀԱՐՈՒԹՅՈՒՆՅԱՆ	

ԳՅՈՒՂ ՊՈՂՈՍԱՅԻ ԵՎ «ՋՐԱՇԽԱՐՀ»-Ի ՀԱՐԵՎԱՆՈՒԹՅԱՄԲ ՏԵՂԱԿԱՅՎԱԾ ԱՅԳՈՒ ՎԵՐԱԿԱՆԳՆՄԱՆ ԵՎ ԲԱՐԵԿԱՐԳՄԱՆ ՆԱԽԱԳԻԾ

ԿԵ

ՓՈՒԼ	ԹԵՐԹ	ԹԵՐԹԵՐ
ԱՆ	ԿԵ-28	33

ԿՈՆՍՏՐՈՒԿՏՈՐԱԿԱՆ ՄԱՍ

Ջրուցարան N3

«ԵՃՇՊՀ»

Հատակագիծ
Մ 1:50

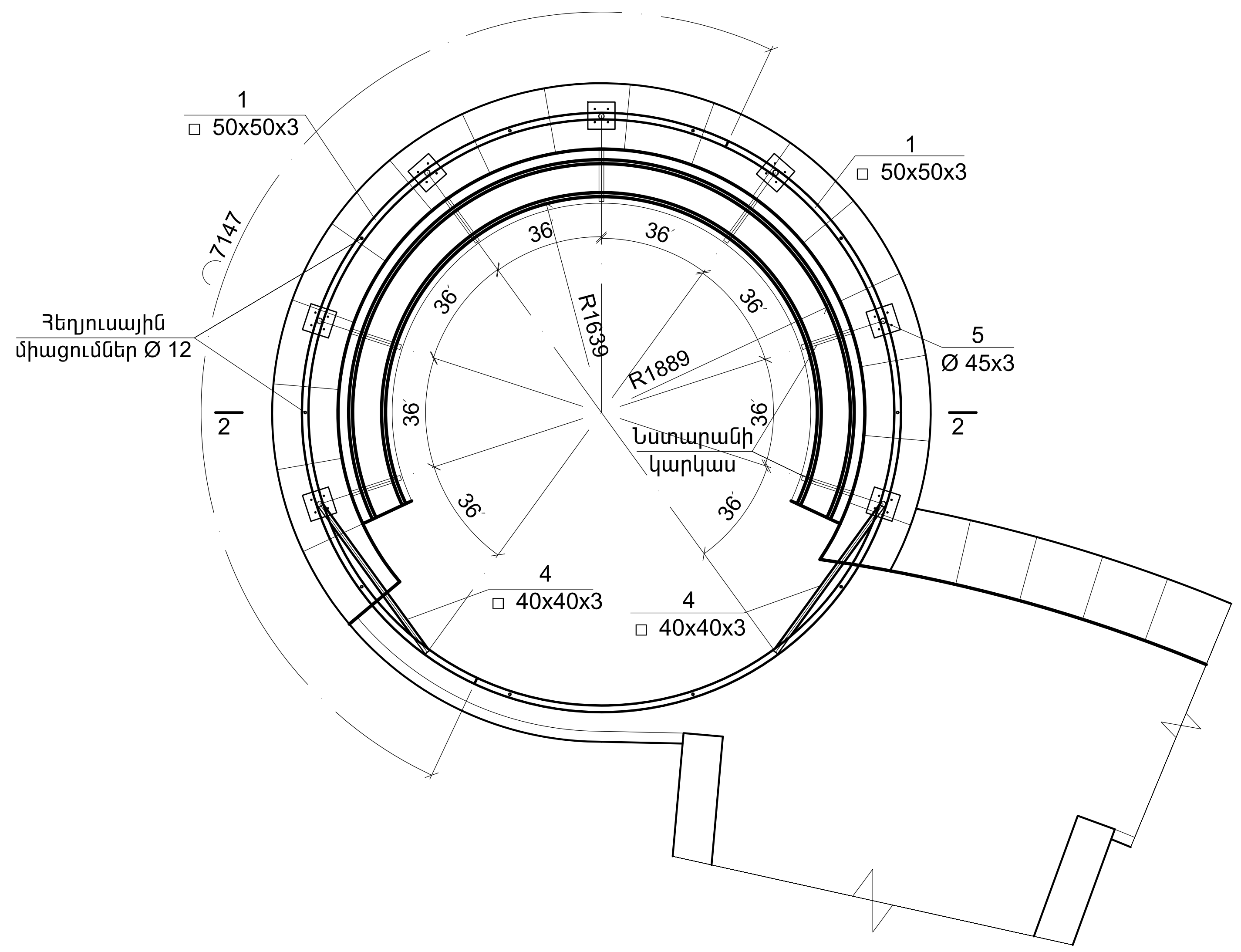

Գմբեթի հատակագիծ
Մ 1:50

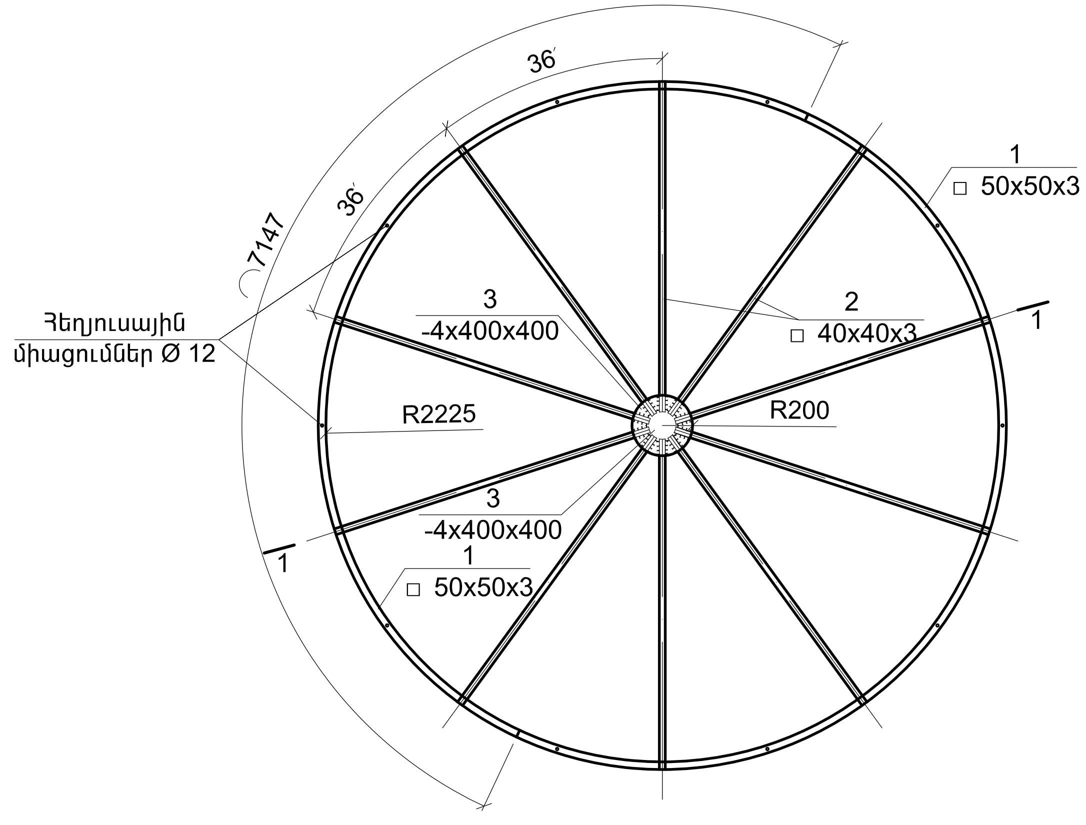

Կտրվածք 2-2
Մ 1:50

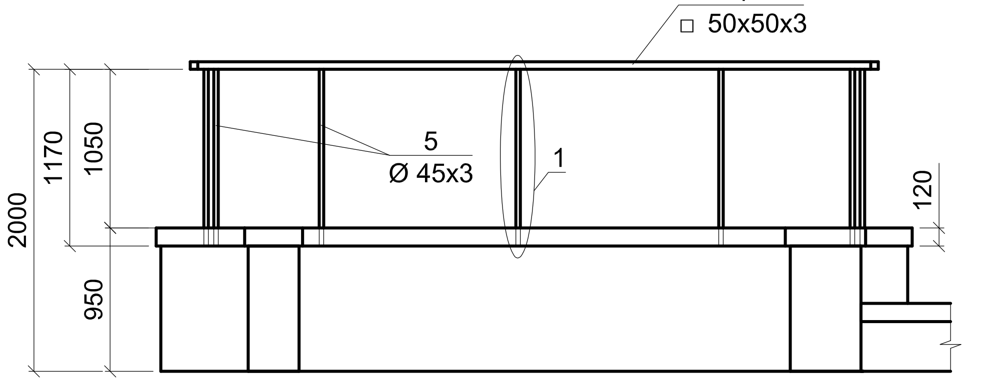

Կտրվածք 1-1
Մ 1:50

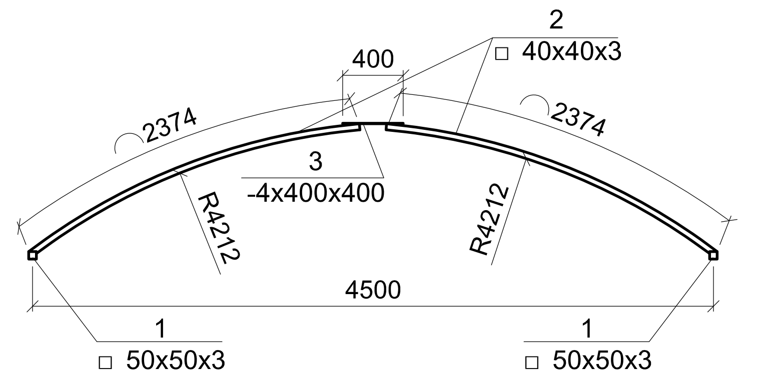

ՏՆՕՐԵՆ	Հ.ՔԵԼԵՋՅԱՆ		ԳԱՅԻ ՊՈՂՈՏԱՅԻ ԵՎ «ՋՐԱՇԽԱՐՀ»-Ի ՀԱՐԵՎԱՆՈՒԹՅԱՄԲ ՏՂԵՂԱԿԱՅՎԱԾ ԱՅԳՈՒ ՎԵՐԱԿԱՆԳՆՄԱՆ ԵՎ ԲԱՐԵԿԱՐԳՄԱՆ ՆԱԽԱԳԻԾ	ԿԵ	
Ն.Գ.ՃԱՐՏԱՐԱՊԵՏ	Գ. ԲԱԲԱՋԱՆՅԱՆ				
ԿՈՆՍՏՐՈՒԿՏՈՐ	Յ.ՅԱՐՈՒԹՅՈՒՆՅԱՆ			ՓՈՒԼ / ԹԵՐԹ / ԹԵՐԹԵՐ	
				ԱՆ / ԿԵ-29 / 33	
			ԿՈՆՍՏՐՈՒԿՏՈՐԱԿԱՆ ՄԱՍ	«ԵՃՇՊՀ»	
			Ջրուցարան N4 Հատակագծեր, կտրվածքներ		

Դիրք 4
Մ 1:50

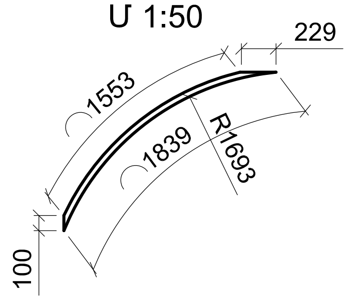

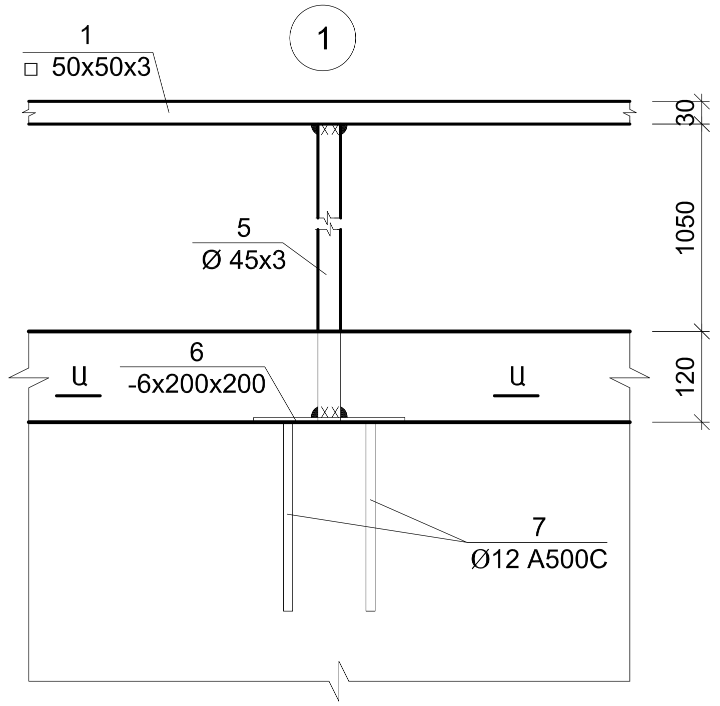

Ա-Ա

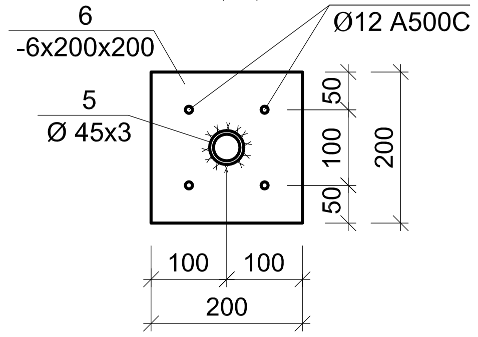

Նստարանի կարկաս
Մ 1:10

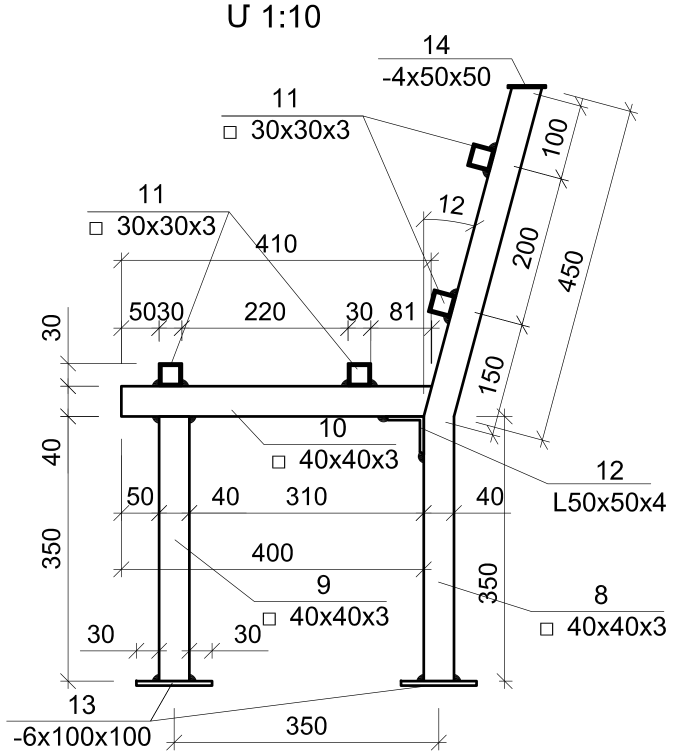

ՄԻԱՁՈՒՅԼ Ե/Բ ՏԱՐՐԵՐԻ ՄԱՍՆԱԳԻՐ				
ԴԻՐՔ	ՆՇԱՆԱԿՈՒՄ	ԱՆՎԱՆՈՒՄ	ՔԱ-ՆԱԿ ՀԱՏ	ԿՇԻՌԸ ԿԳ
1	2	3	4	5
		Ջրուցարան N 4		
1		□ 50x50x3, L=7150	4	123.3
2		□ 40x40x3, L=2400	10	80.6
3		- 4x400x400	1	5.0
4		□ 40x40x3, L=1840	5	30.9
5		Ø 45x3, L=1170	7	25.5
6		- 6x200x200	7	13.2
7		Ø 12 A 500C; L= 250	28	6.2
8		□ 40x40x3, L=800	7	18.8
9		□ 40x40x3, L=350	7	8.2
10		□ 40x40x3, L=410	7	9.7
11		□ 30x30x3, ΣL=30 մ	-	72.5
12		L50x50x4, L=40	7	1.0
13		- 6x100x100	14	6.6
14		- 4x50x50	7	1.0
	Մետաղական մասերի երկտակ ներկում հակակոռոզիոն ներկով 12.0 մ²			
	Հեղյուսային միացումներ (Ø 12) 10 հատ			

ՏՆՕՐԵՆ	Հ.ՔԵԼԵՋՅԱՆ		ԳԱՅԻ ՊՈՂՈՏԱՅԻ ԵՎ «ՋՐԱՇԽԱՐՀ»-Ի ՀԱՐԵՎԱՆՈՒԹՅԱՄԲ ՏԵՂԱԿԱՅՎԱԾ ԱՅԳՈՒ ՎԵՐԱԿԱՆԳՆՄԱՆ ԵՎ ԲԱՐԵԿԱՐԳՄԱՆ ՆԱԽԱԳԻԾ	ԿԵ		
Ն.Գ.ՃԱՐՏԱՐԱՊԵՏ	Գ. ԲԱԲԱՋԱՆՅԱՆ			ՓՈՒԼ	ԹԵՐԹ	ԹԵՐԹԵՐ
ԿՈՆՍՏՐՈՒԿՏՈՐ	Հ.ՀԱՐՈՒԹՅՈՒՆՅԱՆ			ԱՆ	ԿԵ-30	33
			ԿՈՆՍՏՐՈՒԿՏՈՐԱԿԱՆ ՄԱՍ	«ԵՃՇՊՀ»		
			Ջրուցարան N4 Հանգույցներ, մասնագիր			

Հատակագիծ
Մ 1:50

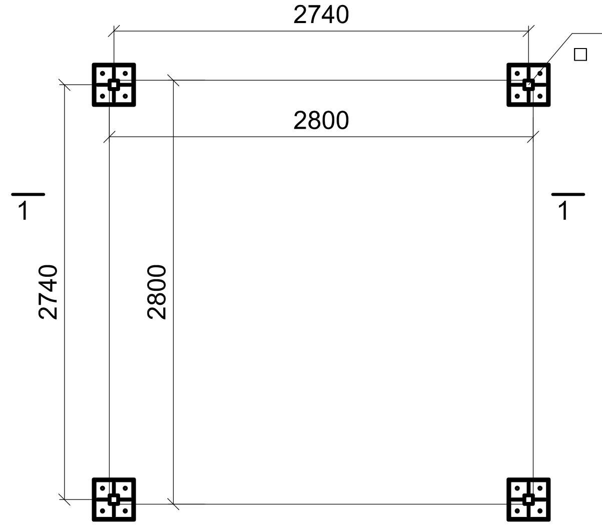

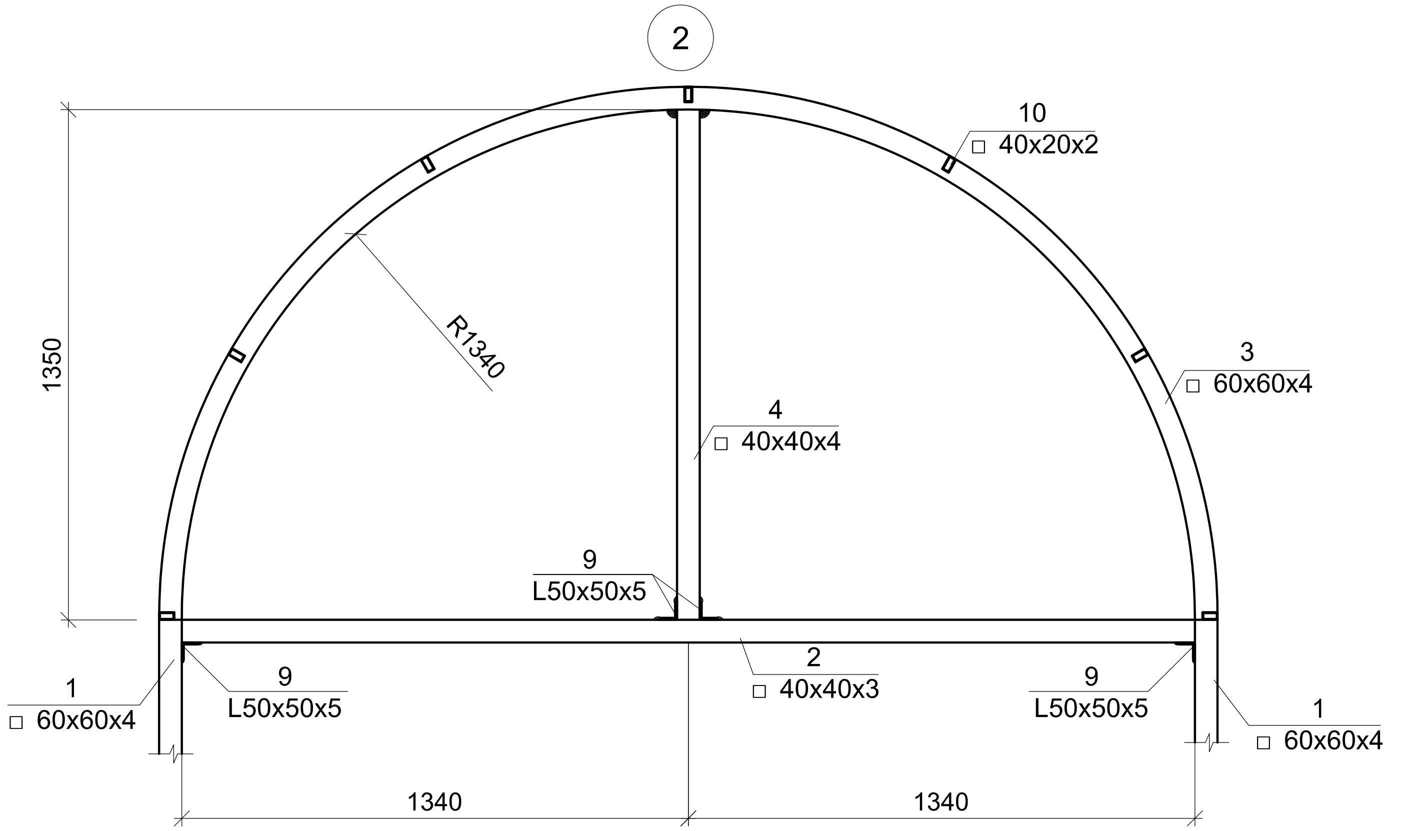

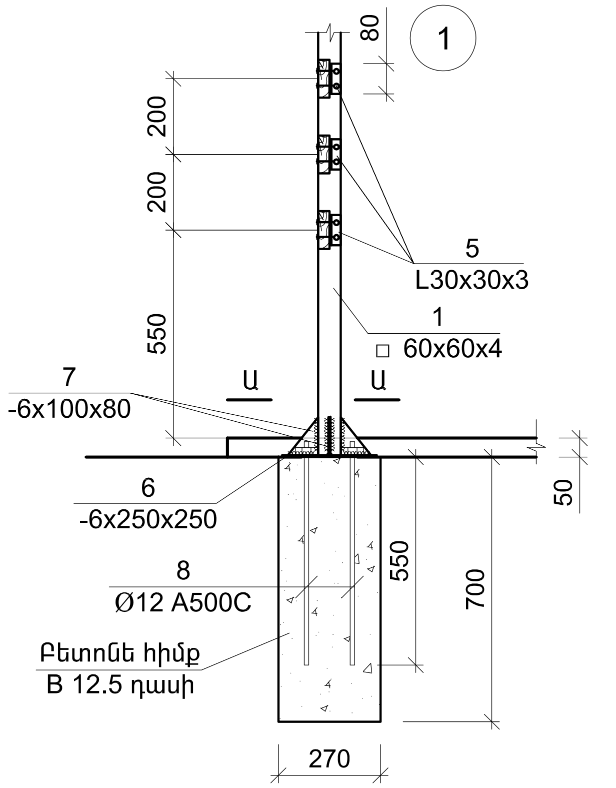

Կտրվածք 1-1
Մ 1:50

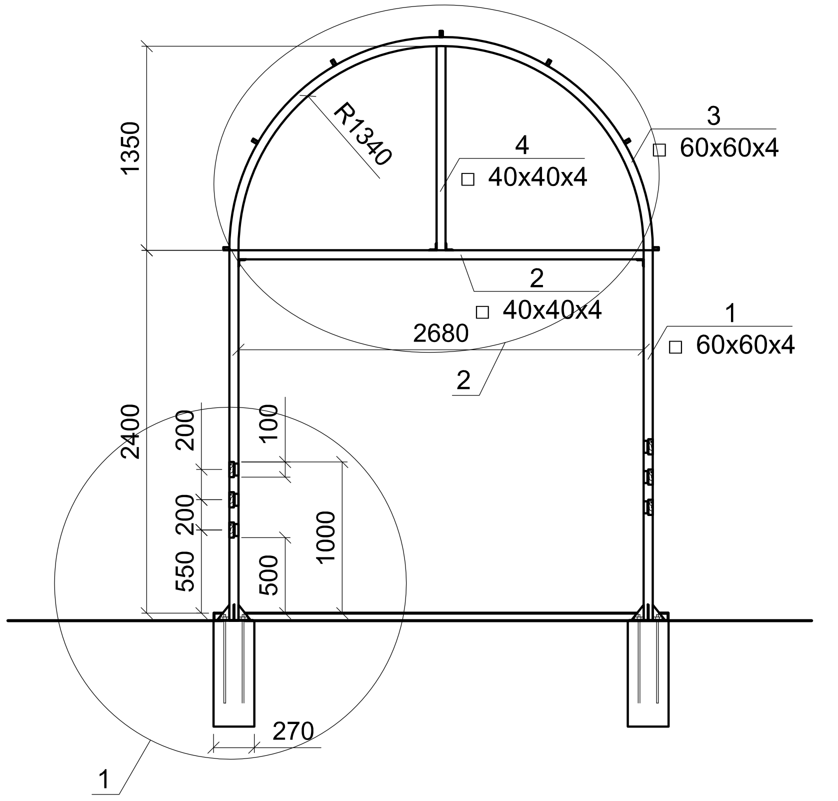

Ա-Ա

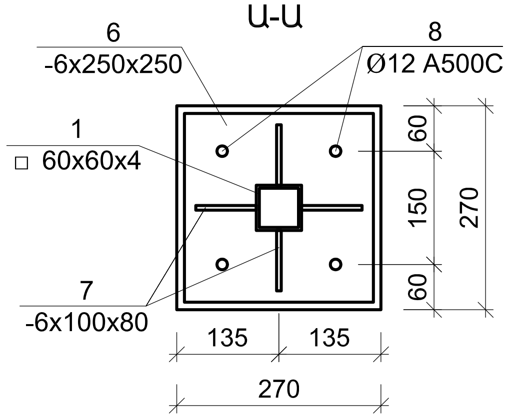

ՄԻԱՁՈՒՅԼ Ե/Բ ՏԱՐՐԵՐԻ ՄԱՍՆԱԳԻՐ				
ԴԻՐՔ	ՆՇԱՆԱԿՈՒՄ	ԱՆՎԱՆՈՒՄ	ՔԱ-ՆԱԿ ՀԱՏ	ԿՇԻՌԸ ԿԳ
1	2	3	4	5
	Ջրուցարան N 5 (6 հատ)			
1		□ 60x60x4, L=2400	4	65.5
2		□ 40x40x3, L=2680	2	18.0
3		□ 60x60x4, L=4450	2	73.9
4		□ 40x40x3, L=1350	2	9.1
5		L30x30x3, L=80	18	2.0
6		- 6x250x250	4	11.8
7		- 6x80x100	16	6.0
8		Ø 12 A 500C; L= 150	16	2.1
9		L50x50x5, L=80	32	9.7
10		□ 40x20x2, L=2700	7	32.1
	Բետոնե հիմքերի իրականացում B12.5 դասի բետոնով 0.25 մ³			
	Մետաղական մասերի երկտակ ներկում հակակոռոզիոն ներկով 9.0 մ²			

ՏՆՕՐԵՆ	Հ.ՔԵԼԵՋՅԱՆ		ԳԱՅԻ ՊՈՂՈՏԱՅԻ ԵՎ «ՋՐԱՇԽԱՐՀ»-Ի ՀԱՐԵՎԱՆՈՒԹՅԱՄԲ ՏԵՂԱԿԱՅՎԱԾ ԱՅԳՈՒ ՎԵՐԱԿԱՆԳՆՄԱՆ ԵՎ ԲԱՐԵԿԱՐԳՄԱՆ ՆԱԽԱԳԻԾ	ԿԵ		
Ն.Գ.ՃԱՐՏԱՐԱՊԵՏ	Գ. ԲԱԲԱՋԱՆՅԱՆ			ՓՈՒԼ	ԹԵՐԹ	ԹԵՐԹԵՐ
ԿՈՆՍՏՐՈՒԿՏՈՐ	Հ.ՀԱՐՈՒԹՅՈՒՆՅԱՆ			ԱՆ	ԿԵ-31	33
			ԿՈՆՍՏՐՈՒԿՏՈՐԱԿԱՆ ՄԱՍ	«ԵՃՇՊՀ»		
			Ջրուցարան N5			

Հատակագիծ
Մ 1:50

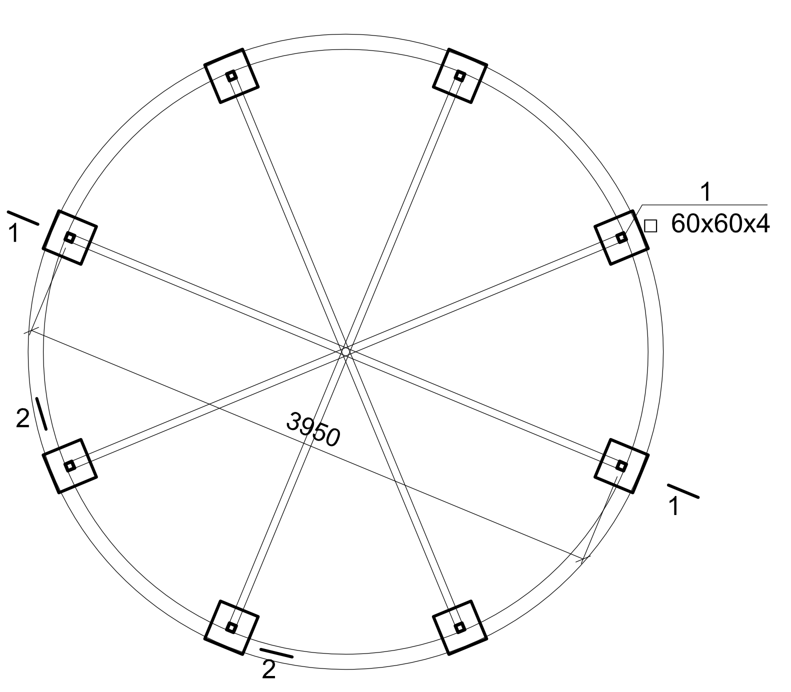

Կտրվածք 2-2
Մ 1:50

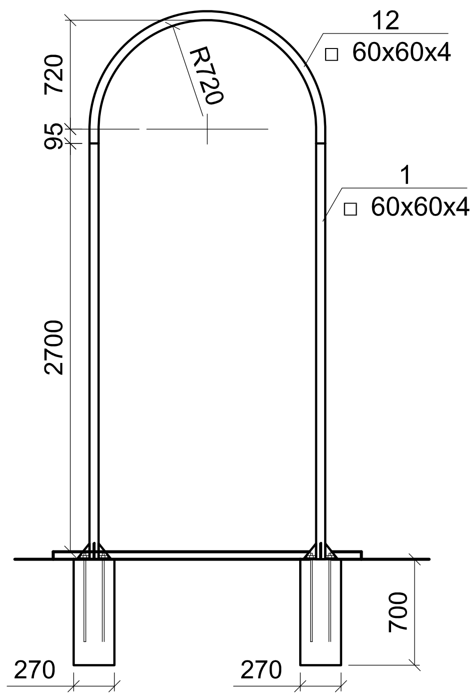

1

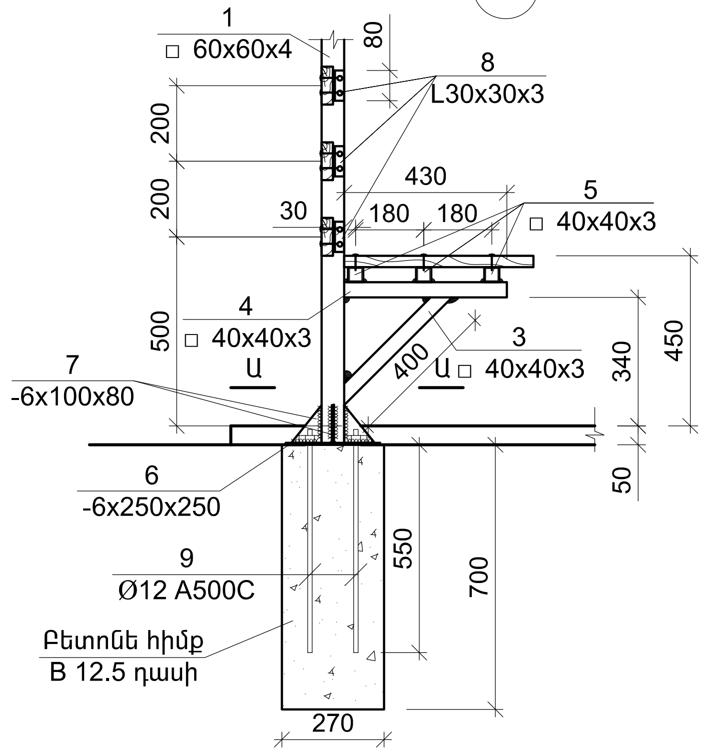

Կտրվածք 1-1
Մ 1:50

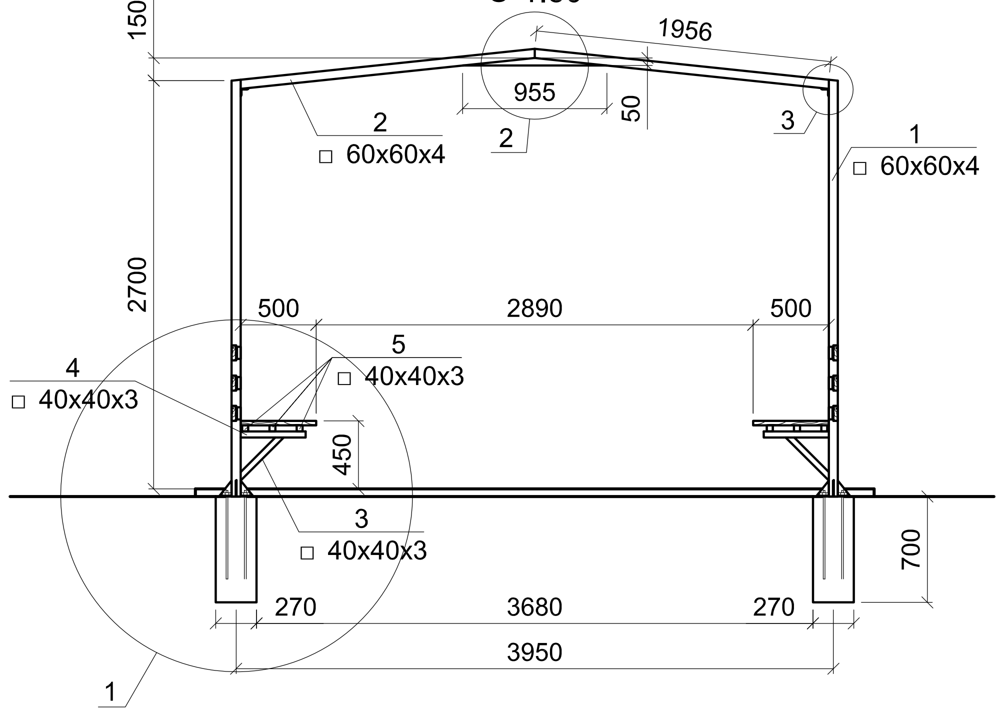

3

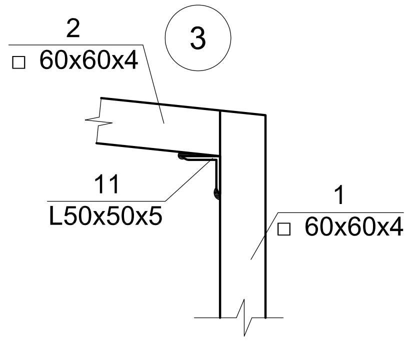

Ա-Ա

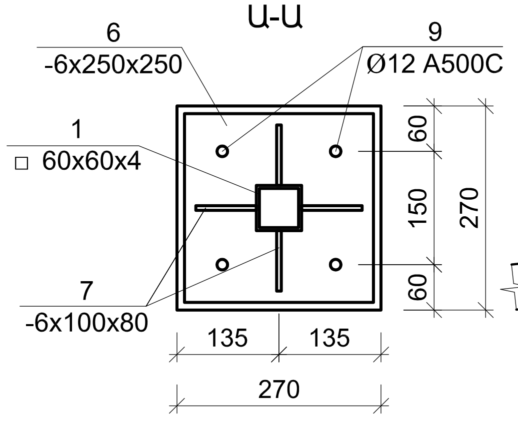

2

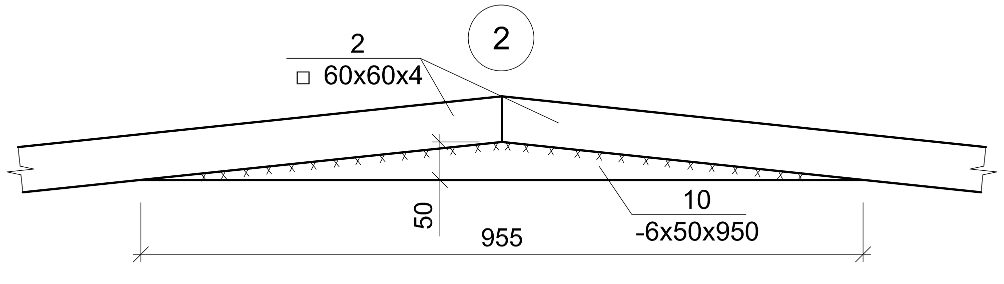

Մ Ի Ա Ձ Ո Ւ Յ Լ Ե/Բ Տ Ա Ր Ր Ե Ր Ի Մ Ա Ս Ն Ա Գ Ի Ր				
ԴԻՐՔ	ՆՇԱՆԱԿՈՒՄ	ԱՆՎԱՆՈՒՄ	ՔԱ-ՆԱԿ ՀԱՏ	ԿՇԻՌԸ ԿԳ
1	2	3	4	5
		Ջրուցարան N6		
1		□ 60x60x4, L=2700	8	147.3
2		□ 60x60x4, L=1960	8	106.9
3		□ 40x40x3, L=400	8	10.8
4		□ 40x40x3, L=430	8	11.6
5		□ 40x40x3, L=1600	21	112.9
6		- 6x250x250	8	23.6
7		- 6x80x100	32	12.1
8		L30x30x3, L=80	42	3.5
9		Ø 12 A 500C; L= 150	32	4.3
10		- 6x50x950	4	8.9
11		L50x50x5, L=80	8	2.4
	Բետոնե հիմքերի իրականացում B12.5 դասի բետոնով 0.5 մ³			
	Մետաղական մասերի երկտակ ներկում հակակոռոզիոն ներկով 16.0 մ²			

ՏՆՕՐԵՆ	Հ.ՔԵԼԵՋՅԱՆ		ԳԱՅԻ ՊՈՂՈՏԱՅԻ ԵՎ «ՋՐԱՇԽԱՐՀ»-Ի ՀԱՐԵՎԱՆՈՒԹՅԱՄԲ ՏԵՂԱԿԱՅՎԱԾ ԱՅԳՈՒ ՎԵՐԱԿԱՆԳՆՄԱՆ ԵՎ ԲԱՐԵԿԱՐԳՄԱՆ ՆԱԽԱԳԻԾ			ԿԵ
Ն.Գ.ՃԱՐՏԱՐԱՊԵՏ	Գ. ԲԱԲԱՋԱՆՅԱՆ			ՓՈՒԼ	ԹԵՐԹ	ԹԵՐԹԵՐ
ԿՈՆՍՏՐՈՒԿՏՈՐ	Դ.ՀԱՐՈՒԹՅՈՒՆՅԱՆ			ԱՆ	ԿԵ-32	33
			ԿՈՆՍՏՐՈՒԿՏՈՐԱԿԱՆ ՄԱՍ			
			Ջրուցարան N6	«ԵՃՇՊՀ»		

Նստարանի կարկաս
Մ 1:10

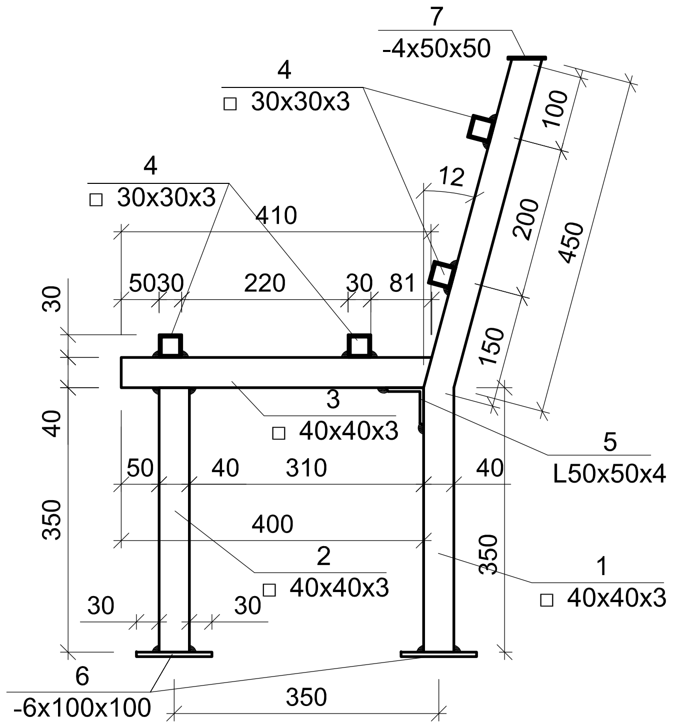

	ՄԻԱՁՈՒՅԼ Ե/Բ ՏԱՐՐԵՐԻ ՄԱՍՆԱԳԻՐ			
ԴԻՐՔ	ՆՇԱՆԱԿՈՒՄ	ԱՆՎԱՆՈՒՄ	ՔԱ-ՆԱԿ ՀԱՏ	ԿՇԻՌԸ ԿԳ
1	2	3	4	5
		Մետաղական նստարան (2 հատ)		
1		□ 40x40x3, L=800	7	18.8
2		□ 40x40x3, L=350	7	8.2
3		□ 40x40x3, L=410	7	9.7
4		□ 30x30x3, ΣL=22 մ	-	53.2
5		L50x50x4, L=40	7	1.0
6		- 6x100x100	14	6.6
7		- 4x50x50	7	1.0
	Մետաղական մասերի երկտակ ներկում հակակոռոզիոն ներկով 5.0 մ²			

ՏՆՕՐԵՆ	Հ.ՔԵԼԵՋՅԱՆ		ԳԱՅԻ ՊՈՂՈՏԱՅԻ ԵՎ «ՋՐԱՇԽԱՐՀ»-Ի ՀԱՐԵՎԱՆՈՒԹՅԱՄԲ ՏՂԵՂԱԿԱՅՎԱԾ ԱՅԳՈՒ ՎԵՐԱԿԱՆԳՆՄԱՆ ԵՎ ԲԱՐԵԿԱՐԳՄԱՆ ՆԱԽԱԳԻԾ	ԿԵ		
Ն.Գ.ՃԱՐՏԱՐԱՊԵՏ	Գ. ԲԱԲԱՋԱՆՅԱՆ			ՓՈՒԼ	ԹԵՐԹ	ԹԵՐԹԵՐ
ԿՈՆՍՏՐՈՒԿՏՈՐ	Հ.ՀԱՐՈՒԹՅՈՒՆՅԱՆ			ԱՆ	ԿԵ-33	33
			ԿՈՆՍՏՐՈՒԿՏՈՐԱԿԱՆ ՄԱՍ	«ԵՃՇՊՀ»		
			Մետաղական նստարան			